 Document protégé par les droits d'auteur ©1990-2025 - Toute reproduction interdite.

MaisonBoisChalet

ASR : MaisonBoisChalet & MonteurChalet

Professionnels du bois depuis plus de 35 ans à votre service.

Découvrez plus de 600 modèles…
…et toutes nos solutions de montage !

CATALOGUE BARBECUES INSOLITES

Kota, Chalet et Pavillon : Barbecue Gril, Douche et Toilettes d'extérieur.

GAMME 2025

Toutes les annexes sont livrées avec la couleur d'origine (non colorées), sauf celles livrées avec l'option : traitement déjà appliqué.

 Document protégé par les droits d'auteur ©1990-2025 - Toute reproduction interdite.

Osez changer la destination de votre annexe :

un chalet devient un gîte pour vous, vos amis, vos locataires,
un bureau personnel, pour le télétravail, le paramédical ou pour le bien-être...
un studio pour la musique, la peinture, la sculpture ou encore un atelier…
Donnez-lui la vie que vous souhaitez !

De l'abri à outils, en passant par l'hébergement, l'abri de jardin, le chalet barbecue,
le tunnel, le pod, le tonneau, le barrel, le kota, le pavillon, le gazebo, le tonneau,
la barrique, le garage, le carport, le kiosque, l'échoppe au chalet de jardin,
sans oublier la box transportable pour motos, vélos ou autres rangements...
vous trouverez dans nos catalogues, l'annexe qui vous convient !

Découvrez nos modèles et n'hésitez pas à nous contacter pour tout renseignement,
demande de devis, commande et connaître nos promotions spéciales en cours !

Découvrez tous nos autres modèles :

Les CLASSIQUES : Abris, Annexes de jardin, Garages, Carports, Tonnelles, Chalets...
dans nos catalogues : BIANCASA et GRANDCASA.

Et notre BOX pour les motos, vélos, tondeuses ou autres rangements dans une surface < à 5 m² transportable.

Les Kotas, Chalets, Pavillons : Barbecue-Gril,
Douche et Toilettes extérieures
dans le catalogue BARBECUES INSOLITES.

Les Kotas, Chalets, Pods, Tunnels, Barrels, Tonneaux,
Douche et Toilettes extérieures
dans ce catalogue HÉBERGEMENTS INSOLITES.

Nos CARPORTS / ABRIS / AUVENTS pour voitures, fourgons, camping-car, terrasses : solides, robustes et de qualité extrême.

ASR S.A.S.

Siège social : 1053 route de Puylaurens - 81570 Sémalens - France - Tél. : **06. 08. 30. 91. 59.**
EXPOSITION : 135 route de Bernazobre - N. 126 - 81580 Cambounet-sur-Le-Sor
E-mails : **maisonboischalet@aol.fr** – Sites web : **www.maisonboischalet.com** et **www.monteurchalet.com**
SIRET : 812 296 747 00015 - APE : 4673 A - 812 296 747 RCS CASTRES - TVA INTRACOMMUNAUTAIRE : FR 90 812296747

 Document protégé par les droits d'auteur ©1990-2025 - Toute reproduction interdite.

INFORMATIONS :

Nos annexes sont en Pin Nordique ou en Épicéa Nordique, issus de forêts gérées et exploitées de façon durable et raisonnée (Label PEFC et/ou FSC).
Les Insolites bénéficient en plus de la certification ISO.
Sur demande, nous proposons en option :
la dalle bois isolée ou pas et un renfort de charpente, isolé ou pas. **Sur demande, vous trouverez dans votre devis : les tarifs et spécificité de chaque modèle.**

ISO 9001
ISO 14001
ISO 45001

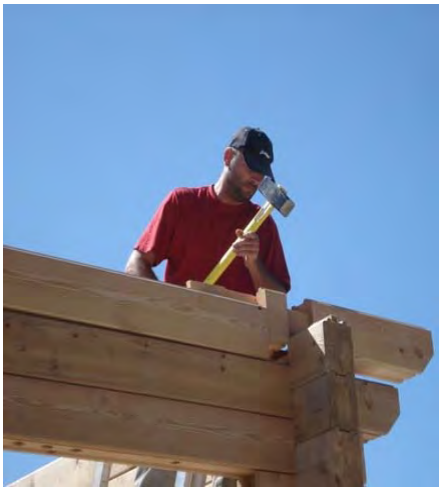

Nous vous apportons toutes les solutions de montage de votre kit : assistance technique au montage (un professionnel du montage travaille avec vous, montage hors d'eau hors d'air (sans les finitions) ou complet du kit que nous vous livrons.

Stéphane Renaud a plus de 35 ans d'expérience à son compte dans le montage de kits allant de 4 m² à plus de 4000 m², plus de 700 structures habitables montées.

Les garanties sont la responsabilité civile professionnelle pour toutes nos solutions et la décennale (10 ans pour un montage complet ou hors d'eau, hors d'air) *(se reporter aux détails sur le devis).*
Vous pouvez donc être vraiment confiant !
Visitez son site web : **www.monteurchalet.com**

Vous trouverez les tarifs de chaque modèle dans les documents annexes sur demande.
Les prix s'entendent TTC avec menuiseries. Ne sont pas inclus entre autres : les fondations, isolants et couverture sauf si précisés, montage, livraison (sous 6 à 12 semaines) et tout ce qui n'est pas spécifiquement indiqué dans le descriptif de chaque modèle (V.R.D., électricité, plomberie..).
Les garanties sont pour la fabrication de 2 ans pour les kits Insolites et tous nos accessoires : (feutre bitum®, shingle, bac acier, po° le, chemin®e, barbecue, portes et fen° tres...). En cas de montage avec ou sans fourniture, la dur®e de garantie est la m° me que pour l'®l®ment mont® (maximum 10 ans). Pour l'assistance technique au montage : uniquement responsabilit® civile professionnelle. M° me dans le cas de livraison de produit(s) de traitement par ASR et/ou d®application de traitement, aucune garantie n®y est associ®e.

N'oubliez pas de vous informer auprès de votre mairie pour connaitre les règles d'urbanisme à respecter : déposer ou pas une déclaration préalable de travaux ou un permis de construire. En général, (hors zone protégée) il faut : aucune déclaration en-dessous de 5 m², une déclaration préalable de travaux dès la 1ère construction entre 5 et 19.99 m² et un permis de construire dès 20 m². Enfin, sachez que dans le cas du permis de construire, il faut respecter dès 50 m² : la Réglementation Environnementale RE 2020 si la destination du bien est d'y vivre (pour exemple, il est demandé s'il y aura la présence d'un appareil de chauffage). En l'état, nos kits « Jardin » ne répondent pas à la RE 2020. Il vous faudra entre autres, les isoler en complément. ASR S.A.S. ne gère pas la conformité à la RE 2020 et n'en est en aucun cas responsable pour ses kits Jardin. Si vous souhaitez un kit respectant la RE 2020 : nous pouvons vous le fournir en ajustant si possible votre kit et toujours en « sur-mesure ».

Nous vous accueillons avec plaisir à notre showroom :
N 126 - 81580 Cambounet-Sur-Le-Sor (en face des Ets Bardou).

du mercredi au vendredi de 15h à 19h,
le samedi de 15h à 18h.
(veille de fête ou de congés : fermeture à 18h. Jours fériés : fermé)

ou sur rendez-vous.

N'hésitez pas à nous appeler avant de venir afin de vous assurer de notre présence.

Bon choix et à bientôt !

VIVONS BIEN, VIVONS BOIS !

Document protégé par les droits d'auteur ©1990-2025 - Toute reproduction interdite.

MaisonBoisChalet

CHALETS BARBECUE

CHALET / KOTA BARBECUE :
Fabriqués en épicéa;
4.5 m², 6.9 m², 9.2 m², 14.9 m², 16.5 m², 25 m²;
9.2 m², 16.5 m², 25 m² **avec ou sans extension**;
Double Chalet Barbecue :
9.2 + 9.2 m²;
16.5 m² + 16.5 m²;
25 + 25 m²;
CHALET / KOTA BARBECUE OUVERT :
Fabriqués en épicéa;
9.2 m², 14.90 m²;
Gril interne avec accessoires de cuisson et table autour du gril;
Pour 5 à 30 personnes;
4 à 7 bancs, dont 2 (ou plus) se transforment en couchette;
Fenêtres en double vitrage;
Porte avec serrure et double vitrage fixe hexagonal;
Toit recouvert de shingle (coloris au choix);
Livré en kit avec des instructions d'assemblage détaillées.

PAVILLONS BARBECUE

PAVILLON BARBECUE :
Fabriqués en épicéa;
9.2 m², 14.9 m²; 16.5 m².
Pour 4 à 21 personnes;
Gril interne avec accessoires de cuisson et table autour du gril;
5 à 7 bancs, dont 2 (ou plus) se transforment en couchette;
Grandes fenêtres en double vitrage;
Porte double avec serrure et double vitrage;
Toit recouvert de shingle (coloris au choix);
Livré en kit avec des instructions d'assemblage détaillées.

AUTRES PRODUITS

DOUCHE

TOILETTES SÈCHES

AUTRES PRODUITS
Fabriqués en épicéa nordique
Toit recouvert de shingle (coloris au choix);
Livré pré-assemblé mais non équipé
avec des instructions d'assemblage détaillées.

Document protégé par les droits d'auteur ©1990-2025 - Toute reproduction interdite.

SOMMAIRE :

Tout n'est pas indiqué dans ce catalogue. Demandez-nous les options disponibles...

BARBECUE 9

CHALETS KOTAS BARBECUE 10

Chalet barbecue ouvert 9.2 m²
Chalet barbecue ouvert 14.9 m²
Chalets barbecue 4.5 m²
Chalets barbecue 6.9 m²
Chalet barbecue 9.2 m²
Chalet barbecue 14.9 m²
Chalet barbecue 16.5 m²
Chalet barbecue 25 m²
Chalet barbecue 9.2 m² avec extension
Chalet barbecue 16.5 m² avec extension
Chalet barbecue 25 m² avec extension
Chalet barbecue 25 m² avec extension
Chalet barbecue double 9.2 + 9.2 m²
Chalet barbecue double 16.5 +16.5 m²
Chalet barbecue double 25 + 25 m²
ou encore sur mesure...

PAVILLONS BARBECUE 28

Pavillon barbecue 9.2 m²
Pavillon barbecue14.9 m²
Pavillon barbecue 16.5 m²

Options pour Chalets et Pavillons Barbecue

AUTRES PRODUITS 33

Douche extérieure
Toilettes sèches

Possibilité d'être livré avec 1 ou 2 couleurs REMMERS en extérieur déjà appliquée(s) : voir page 7 et 8.

 Document protégé par les droits d'auteur ©1990-2025 - Toute reproduction interdite.

LÉGENDES :

DIMENSIONS

- Hauteur totale
- Hauteur des murs
- Surface
- Diagonale
- Mesure du kit

AUTRES

- Bois d'épicéa
- Bois thermowood*
- Epaisseur du mur
- Nombre de personnes
- Poids
- Forme
- Nombre de bancs
- Assemblé* ou pas
  Taille de palette (L x l x H)

(dimensions du semi à respecter),

* **Si assemblé, attention** : l'assemblage du kit n'est pas complet entre autres : les finitions ne sont pas montées.

PORTES ET FENETRES

- Nombre total De fenêtres
- Taille des fenêtres
- Nombre de fenêtres ouvrables
- Taille des portes

TRAITEMENT THERMOWOOD®* Possible suivant les modèles :

***ThermoWood®** est une technologie de thermo chauffage développée en Finlande qui est 100% écologique. C'est un procédé dont le cycle varie entre 48 et 96 heures.
Elle présente une plus grande stabilité et résistance.
Les murs sont alors en 38 mm et de couleur plus foncée.

Couleur avant et après :

ISOLATION par LAINE DE ROCHE EN 50 MM
Possible suivant les modèles

Suivant l'implantation : sol, mur ou toit
Epicéa 38 mm, Laine de roche 50 mm,
Pare-pluie 1 mm,
épicéa 12 ou 38 mm
ou OSB 8 / 10 ou 12 mm et Shingle 3 mm.

Isolation du toit :
5- Shingle (3 mm)
4- panneau OSB (8 mm)
3- pare-pluie
2- laine de roche (50 mm)
1- mur en épicéa (38 mm)

Isolation des murs :
4- murs en épicéa (12 mm)
3- pare-pluie
2- laine de roche (50 mm)
1- mur en épicéa (38 mm)

Isolation du sol :
4- panneau OSB (12 mm)
3- laine de roche (50 mm)
2- pare-pluie
1- plancher en épicéa (28 mm)

COUVERTURE "SHINGLE"

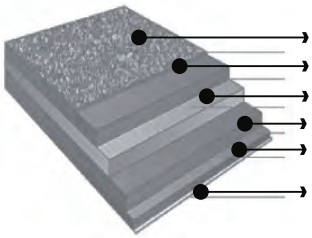

Au choix : Noir Vert Bordeaux

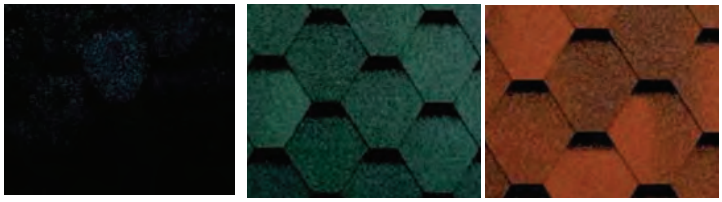

Les bardeaux de bitume à 6 couches sont fabriqués à partir d'une base de fibre de verre durable et très résistante revêtue du mélange de bitume renforcé de polymère qui comprend un bitume de haute qualité et un agrégat. La couche supérieure des bardeaux est recouverte de granulés minéraux assurant la protection contre les rayons UV comme contre les autres conditions météorologiques. Les granulés sont peints à l'aide d'une méthode thermique, ce qui signifie qu'un pigment est introduit à la surface des granulés, ce qui garantit une longue durabilité de la couleur. Le fond des bardeaux est constitué d'une couche de bitume renforcée de polymères adhésifs protégée par une membrane de silicium facilement amovible. En raison de la chaleur du soleil, les tuiles à superposées du dessus se collent les unes aux autres, formant ainsi une double couche d'isolation qui garantit une excellente résistance aux fuites du toit. À clouer aussi.

 Document protégé par les droits d'auteur ©1990-2025 - Toute reproduction interdite.

POSSIBILITÉ DE COULEUR DÉJÀ APPLIQUÉE LORS DE LA FABRICATION

CHOIX DES TEINTES POUR LE BOIS CÔTÉ EXTÉRIEUR

Protection totale premium en solution aqueuse et à séchage rapide. Solution en couche mince - 3 en 1 : imprégnation, apprêt et vernis !

MÉLÈZE PINE / LARCH RC260	TECK TEAK RC545	CHÂTAIGNE CHESTNUT RC555
VERT FORÊT FIR GREEN RC960	ACAJOU MAHAGONY RC565	PALISSANDRE PALISANDER RC720
GRIS ARGENTÉ SILVER GREY RC970	NOISETTE NUT WOOD RC660	PIN PINE RC270
CHÊNE RUSTIQUE RUSTIC OAK RC360	CHÊNE CLAIR LIGHT OAK RC365	INCOLORE HEMLOCK RC120
BLANC WHITE RC990	ÉBÈNE EBONY RC790	VERT SALÉ SALT GREEN RC965

Les solutions de ce cadre laissent apparaître le veinage du bois.

Important :

la couleur finale peut être différente de celles présentées ci-dessus, en fonction de l'impression et ou de la visualisation de cette page et de votre écran.

 Document protégé par les droits d'auteur ©1990-2025 - Toute reproduction interdite.

POSSIBILITÉ DE TEINTE DÉJÀ APPLIQUÉE CÔTÉ EXTÉRIEUR LORS DE LA FABRICATION

Protection contre les intempéries,
en solution aqueuse pour le bois extérieur.
Haute performance et respectueux de l'environnement.

BLANC	GRIS ANTHRACITE
RAL 9016	RAL 7016

Les solutions de ce cadre sont opaques.

Important :
la couleur finale peut être différente de celles présentées ci-dessous, en fonction de l'impression et ou de la visualisation de cette page et de votre écran.

Le kit est livré en version standard non traité.

En option, possibilité de choisir :
1 ou 2 couleurs pour les murs du chalet/kota, tunnel/pod, tonneau/barell
(la principale pour les murs et la secondaire pour les couvres-joints des menuiseries).
1 seule couleur possible pour les pavillons.
Ces teintes sont alors appliquées directement lors de la fabrication de vos kits.

Le traitement pénètre le bois en profondeur et s'écaille pas. Il ne nécessite pas de ponçage lors de son renouvellement (si besoin : un très léger égrenage seulement).
Son dépoussiérage et son renouvellement sont à la charge et sous la responsabilité du Client.

 Document protégé par les droits d'auteur ©1990-2025 - Toute reproduction interdite.

SAVOUVER, PARTAGER, FESTOYER,

Demandez-nous les options disponibles...

 Document protégé par les droits d'auteur ©1990-2025 - Toute reproduction interdite.

Demandez-nous les options disponibles...

CHALETS KOTAS BARBECUE GRIL

 Document protégé par les droits d'auteur ©1990-2025 - Toute reproduction interdite.

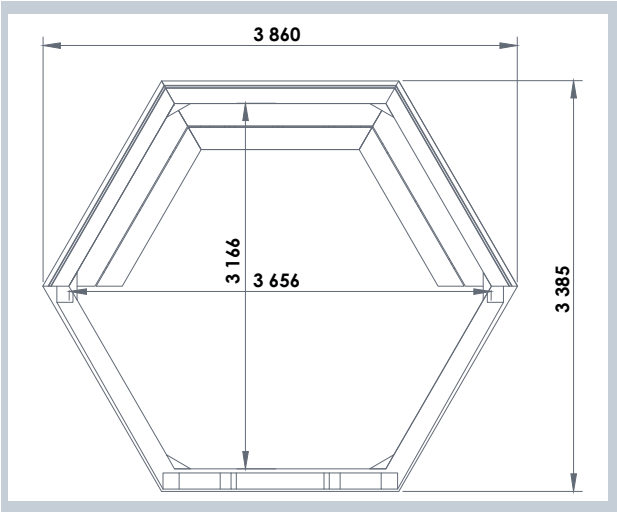

CHALET BARBECUE OUVERT

9.2 m² avec 3 murs, 4 poteaux carrés, sans fenêtre

3192 mm

3

1285 mm

9.2 m²

45 mm

3910 mm

6 côtés

Non assemblé
2.4 x 1.2 x 2.5 m
+ palette gril

10

900 kg

CHALET BARBECUE

ÉQUIPEMENT STANDARD :

Murs, terrasse, toiture

Toit recouvert de shingle (coloris au choix)

Barbecue central avec grille de cuisson, entouré de tablettes
Colonnes carrées

Cheminée réglable

3 bancs

OPTIONS :

Sol de terrasse imprégné en 28 mm
Couvercle de gril
Peaux de Renne
Panneau de toit vitré...

Possibilité d'être livré avec 1 ou 2 couleurs REMMERS côté extérieur déjà appliquée(s) : voir page 7 et 8.

 Document protégé par les droits d'auteur ©1990-2025 - Toute reproduction interdite.

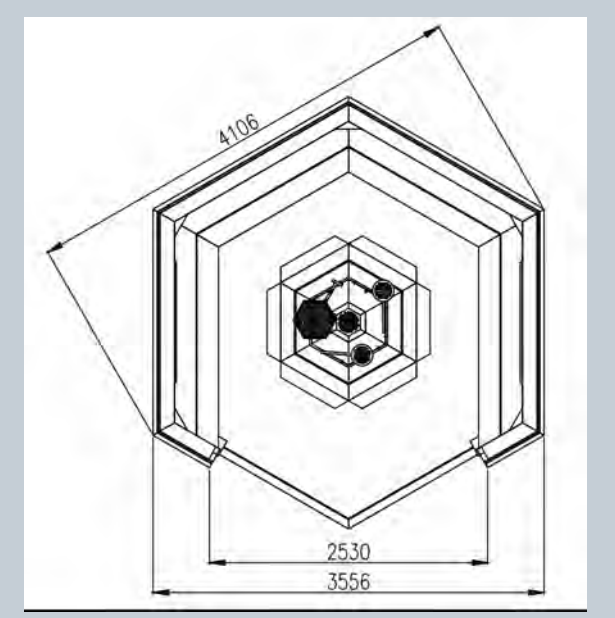

CHALET BARBECUE OUVERT

9.2 m² avec 4 murs et 2 doubles vitrages

3322 mm

4

1415 mm

9.2 m²

45 mm

4106 mm

6 côtés

2

10

non

Non assemblé
2.4 x 1.2 x 2.4 m
+ palette gril

880 x 510 mm

1050 kg

CHALET BARBECUE

ÉQUIPEMENT STANDARD :

Murs, toiture

Toit recouvert de shingle (coloris au choix)

Barbecue central avec grille de cuisson, entouré de tablettes

Cheminée réglable

4 bancs
2 doubles vitrages fixes

OPTIONS :
Sol de terrasse imprégné en 28 mm
Couvercle de gril
Etagère
Tiroir sous les bancs
Peaux de Renne...

Possibilité d'être livré avec 1 ou 2 couleurs REMMERS côté extérieur déjà appliquée(s) : voir page 7 et 8.

 Document protégé par les droits d'auteur ©1990-2025 - Toute reproduction interdite.

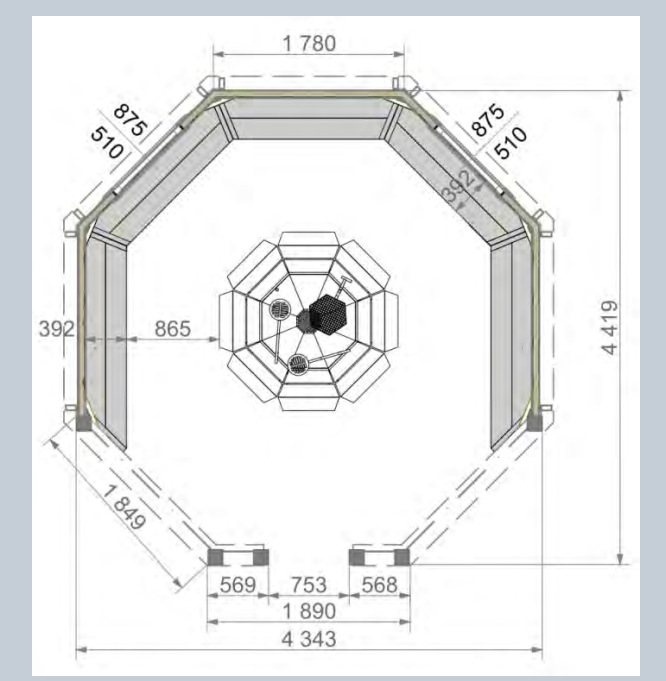

CHALET BARBECUE OUVERT

14.90 m² avec 5 murs, 2 doubles vitrages et 4 poteaux carrés

3574 mm	5
1330 mm	
14.9 m²	45 mm
4965 mm	6 côtés
2	10
non	Non assemblé 3.5 x 1.2 x 2.55 m + palette gril
880 x 510 mm	1300 kg

CHALET BARBECUE

ÉQUIPEMENT STANDARD :

Murs, toiture

Toit recouvert de shingle (coloris au choix)

Barbecue central avec grille de cuisson, entouré de tablettes
Colonnes carrées

Cheminée réglable

5 bancs

OPTIONS :

Couvercle de gril
Etagère
Tiroir sous les bancs
Peaux de Renne...

Possibilité d'être livré avec 1 ou 2 couleurs REMMERS côté extérieur déjà appliquée(s) : voir page 7 et 8.

 Document protégé par les droits d'auteur ©1990-2025 - Toute reproduction interdite.

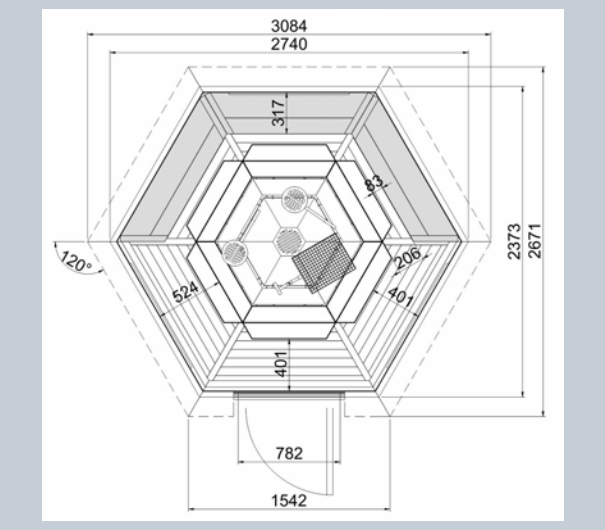

CHALET BARBECUE
4.5 m² en 6 côtés

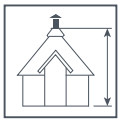
2500 mm

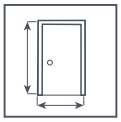
782 x 1500 mm

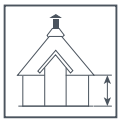
1330 mm

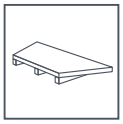
3

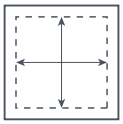
4.5 m²

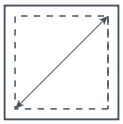
3084 mm

45 mm

Non assemblé
2 x 1.2 x 2.2 m
+ palette gril

6 côtés

3

5-6

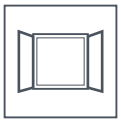
3

880 kg

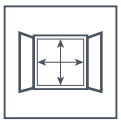
680 x 380 mm

ÉQUIPEMENT STANDARD :

Murs, sol en panneau, toiture

Toit recouvert de shingle (coloris au choix)

Barbecue central avec grille de cuisson, entouré de tablettes

Cheminée réglable

3 Fenêtres en double vitrage toutes ouvrantes

Porte avec serrure et double vitrage fixe hexagonal

Bancs intérieurs

OPTIONS DISPONIBLES :
Plancher à rainures et languettes,
1 à 2 Rangs de 145 mm de haut complémentaires,
Rideaux bleus ou marron,
Peau de renne,
Seuil de porte en acier inoxydable,
Stopper de porte,
Gril différent.

Possibilité d'être livré avec 1 ou 2 couleurs REMMERS côté extérieur déjà appliquée(s) : voir page 7 et 8.

 Document protégé par les droits d'auteur ©1990-2025 - Toute reproduction interdite.

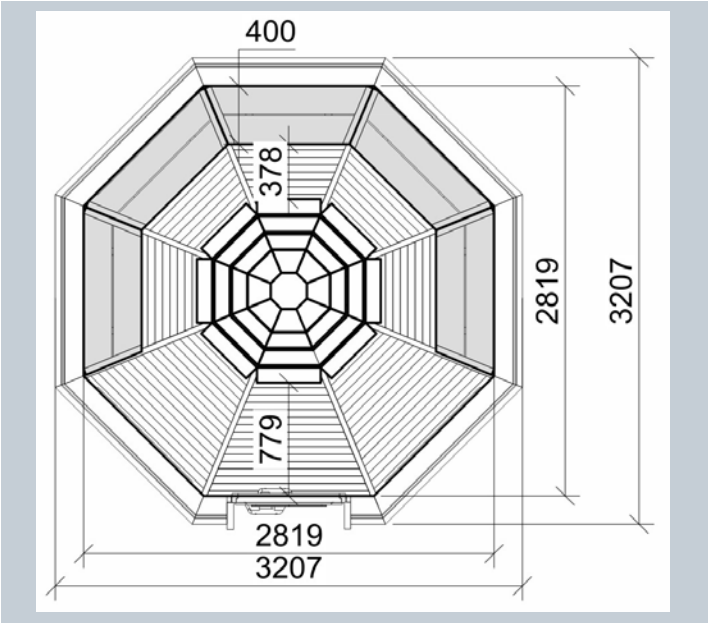

CHALET BARBECUE 6.9 m²

en 8 côtés

3327 mm

782 x 1500 mm

1205 mm

5

6.9 m²

3149 mm

45 mm

Non assemblé
2.4 x 1.2 x 2.5 m
+ palette gril

8 côtés

4

5-7

4

1100 kg

680 x 380 mm

ÉQUIPEMENT STANDARD :

Murs, sol en panneau, toiture

Toit recouvert de shingle (coloris au choix)

Barbecue central avec grille de cuisson, entouré de tablettes

Cheminée réglable

4 Fenêtres en double vitrage toutes ouvrantes

Porte avec serrure et double vitrage fixe hexagonal

Bancs intérieurs

OPTIONS DISPONIBLES :
Plancher à rainures et languettes,
1 à 2 Rangs de 145 mm de haut complémentaires.
Sols et plafonds : isolés par Laine de roche,
Rideaux bleus ou marron,
Peau de renne,
Seuil de porte en acier inoxydable et Stopper de porte.
Gril différent.

Possibilité d'être livré avec 1 ou 2 couleurs REMMERS côté extérieur déjà appliquée(s) : voir page 7 et 8.

 Document protégé par les droits d'auteur ©1990-2025 - Toute reproduction interdite.

CHALET BARBECUE 9.2 m²

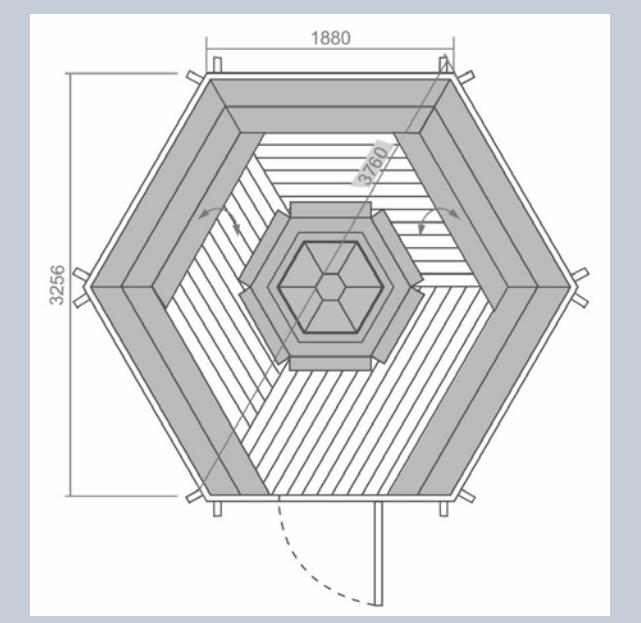

3250 mm

780 x 1630 mm

1155 mm

5

9.2 m²

45 mm

3760 mm

6 côtés

3

12-15

1

1200 kg

880 x 510 mm

Non assemblé
2.4 x 1.2 x 2.5 m
+ palette gril

CHALET BARBECUE

ÉQUIPEMENT STANDARD :

- Murs, sol en panneau, toiture
- Toit recouvert de shingle (coloris au choix)
- Barbecue central avec grille de cuisson, entouré de tablettes
- Cheminée réglable
- 3 Fenêtres double vitrage dont 1 s'ouvre
- Porte avec serrure et double vitrage fixe hexagonal
- Bancs intérieurs dont 2 bancs pliants

OPTIONS DISPONIBLES :

Plancher à rainures et languettes,
1 à 2 Rangs de 145 mm de haut complémentaires.
Ouverture complémentaire de fenêtre existante,
Sols et plafonds :
isolés par Laine de roche,
Panneau de toit vitré,
Rideaux bleus ou marron,
Peau de renne,
Seuil de porte en acier inoxydable
Stopper de porte.
Gril différent.

Possibilité d'être livré avec 1 ou 2 couleurs REMMERS côté extérieur déjà appliquée(s) :
voir page 7 et 8.

 Document protégé par les droits d'auteur ©1990-2025 - Toute reproduction interdite.

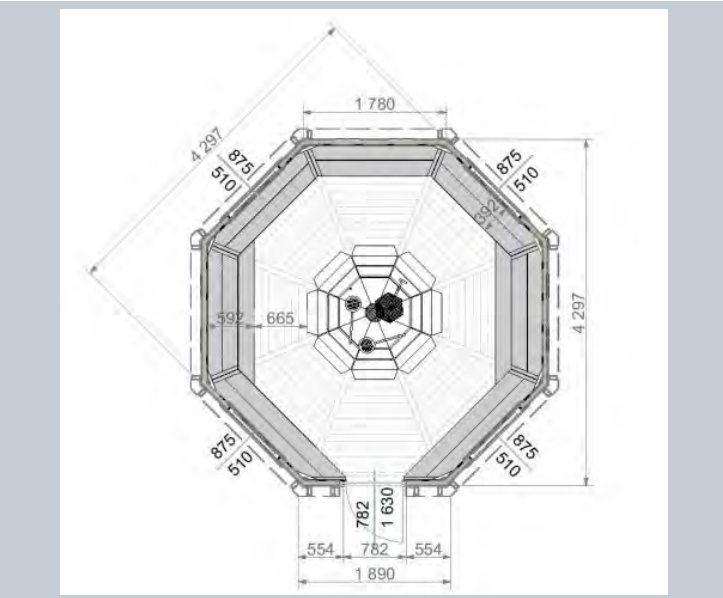

CHALET BARBECUE 14.9 m²

3325 mm

782 x 1630 mm

1155 mm

7

14.9 m²

4554 mm

45 mm

4

8 côtés

2

14-20

880 x 510 mm

1600 kg

Non assemblé
3.5 x 1.2 x 2.5 m
+ palette gril

ÉQUIPEMENT STANDARD :

Murs, sol en panneau, toiture,

Toit recouvert de shingle (coloris au choix)

Barbecue central avec grille de cuisson,

entouré de tablettes

Cheminée réglable

4 Fenêtres double vitrage dont 2 s'ouvrent Porte

avec serrure et double vitrage fixe hexagonal

Bancs intérieurs dont 2 bancs pliants

OPTIONS DISPONIBLES :

Plancher à rainures et languettes,
1 à 2 Rangs de 145 mm de haut complémentaires.
Sols et plafonds : isolés par Laine de roche,
Ouverture complémentaire de fenêtre existante,
Panneau de toit vitré,
Rideaux bleus ou marron, Peau de renne,
Seuil de porte en acier inoxydable et Stopper de porte.
Gril différent.

Possibilité d'être livré avec 1 ou 2 couleurs REMMERS côté extérieur déjà appliquée(s) : voir page 7 et 8.

 Document protégé par les droits d'auteur ©1990-2025 - Toute reproduction interdite.

CHALET BARBECUE 16.5 m²

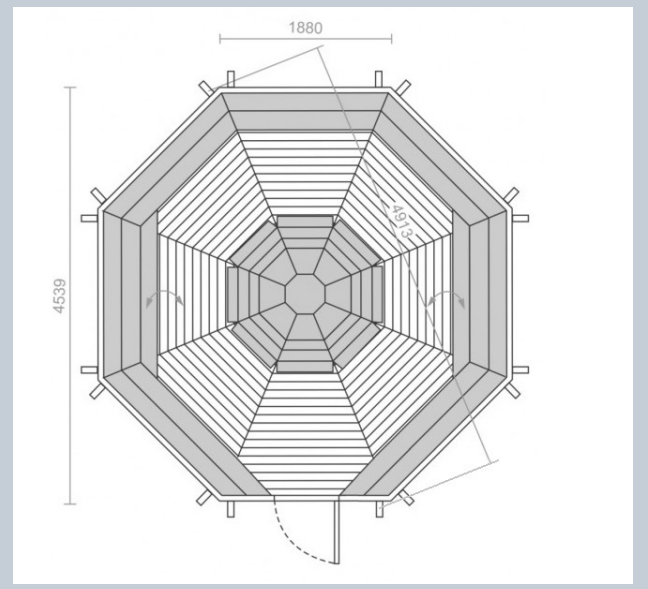

3560 mm

782 x 1630 mm

1155mm

7

15-21

16.5 m²

45 mm

4913 mm

8 côtés

4

Non assemblé
3.75 x 1.2 x 2.55 m
+ palette gril

2

1 650 Kg

880 x 510 mm

CHALET BARBECUE

ÉQUIPEMENT STANDARD :

- Murs, sol en panneau, toiture
- Toit recouvert de shingle (coloris au choix)
- 4 Fenêtres double vitrage dont 2 s'ouvrent
- Porte avec serrure et double vitrage fixe hexagonal
- Barbecue central avec grille de cuisson, entouré de tablettes
- Cheminée réglable
- Bancs intérieurs dont 2 bancs pliants

OPTIONS DISPONIBLES :
Plancher à rainures et languettes,
1 à 2 Rangs de 145 mm de haut complémentaires,
Sols et plafonds : isolés par Laine de roche,
Ouverture complémentaire de fenêtre existante,
Panneau de toit vitré, Rideaux bleus ou marron, Peau de renne,
Seuil de porte en acier inoxydable et Stopper de porte. Gril différent.

Possibilité d'être livré avec 1 ou 2 couleurs REMMERS côté extérieur déjà appliquée(s) : voir page 7 et 8.

 Document protégé par les droits d'auteur ©1990-2025 - Toute reproduction interdite.

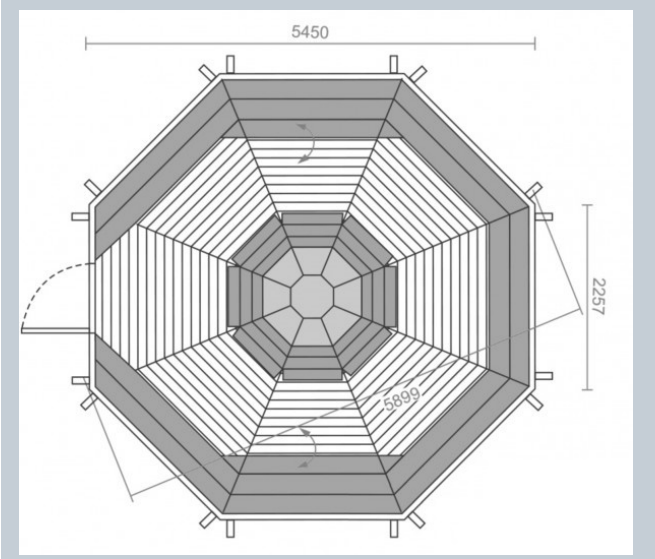

CHALET BARBECUE 25 m²

4566 mm

782 x 1760 mm

1155 mm

7

25 m²

5899 mm

45 mm

Non assemblé
4.5 x 1.2 x 2.65 m
+ palette gril

8 côtés

4

14-20

2

2 300 kg

880 x 510mm

ÉQUIPEMENT STANDARD :

Murs, sol en panneau, toiture

Toit recouvert de shingle (coloris au choix)

Barbecue central avec grille de cuisson, entouré de tablettes

Cheminée réglable

4 Fenêtres double vitrage dont 2 s'ouvrent
Porte avec serrure et double vitrage fixe hexagonal

Bancs intérieurs dont 2 bancs pliants

Longueur : 5.75 m - Profondeur : 5.75 m

OPTIONS DISPONIBLES :
Plancher à rainures et languettes,
1 à 2 Rangs de 145 mm de haut complémentaires. Sols et plafonds : isolés par Laine de roche,
Ouverture complémentaire de fenêtre existante,
Rideaux bleus ou marron, Peau de renne,
Seuil de porte en acier inoxydable et Stopper de porte,
Gril différent..

Possibilité d'être livré avec 1 ou 2 couleurs REMMERS côté extérieur déjà appliquée(s) : voir page 7 et 8.

 Document protégé par les droits d'auteur ©1990-2025 - Toute reproduction interdite.

CHALET BARBECUE 9.2 m² avec Extension de 3 m²

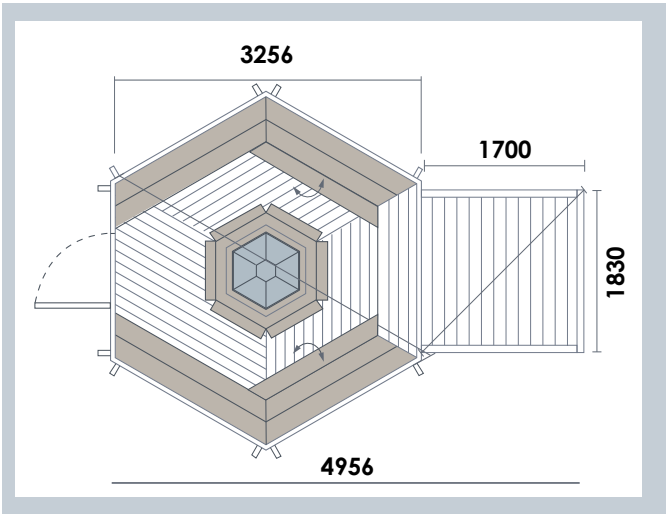

3519 mm	880 x 510 mm
1155 mm	782 x 1630 mm
9.2 + 3 m²	4
3760 + 2498 mm	
Non assemblé 3.8 x 1.2 x 2.55 m + palette gril	45 mm
3256 mm 4956 mm	6 côtés + rectangle
4	12 - 15
2	1600 kg

CHALET BARBECUE

ÉQUIPEMENT STANDARD :

Murs, sol en panneau, toiture plancher à rainures et langue

Toit recouvert de shingle (coloris au choix)

Barbecue central avec grille de cuisson, entouré de tablettes

Cheminée réglable

Coussins pour les bancs

Fenêtres en double vitrage

Porte avec serrure et double vitrage fixe hexagonal

Bancs intérieurs dont 2 bancs pliants

OPTIONS DISPONIBLES :
Plancher à rainures et languettes,
1 à 2 Rangs de 145 mm de haut complémentaires. Sols et plafonds : isolés par Laine de roche,
Ouverture complémentaire de fenêtre existante,
Rideaux bleus ou marron, Peau de renne,
Seuil de porte en acier inoxydable et Stopper de porte, Gril différent, Panneau de toit vitré...

Possibilité d'être livré avec 1 ou 2 couleurs REMMERS côté extérieur déjà appliquée(s) : voir page 7 et 8.

 Document protégé par les droits d'auteur ©1990-2025 - Toute reproduction interdite.

CHALET BARBECUE 9.2 m² avec Extension de 4.3 m²

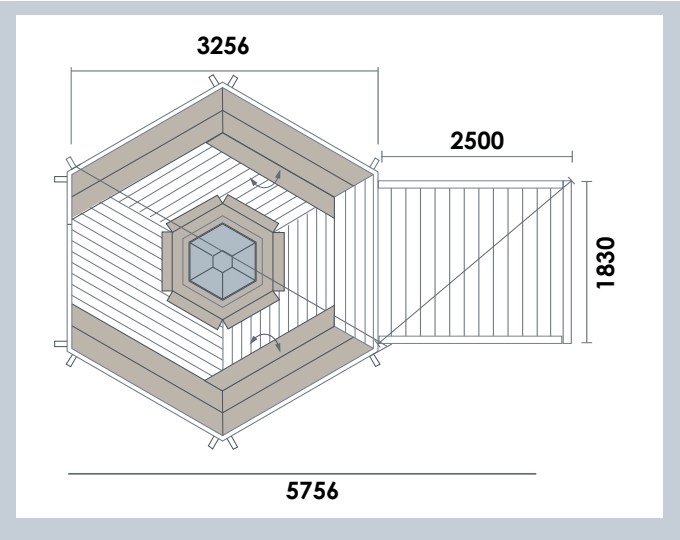

3519 mm	880 x 510 mm
1155 mm	782 x 1630 mm
9.2 + 4.3 m²	4
3760 + 3098 mm	
Non assemblé 4.55 x 1.2 x 2.55 m + palette gril	45 mm
3256 mm 5756 mm	6 côtés + rectangle
4	12-15
2	1650 kg

ÉQUIPEMENT STANDARD :

- Murs, plancher, toiture
- Toiture isolée au-dessus du sauna
- Toit recouvert de shingle (coloris au choix)
- 4 Fenêtres double vitrage dont 2 s'ouvrent
- Porte avec serrure et double vitrage fixe hexagonal
- Porte vitrée intérieure entre le sauna et le chalet barbecue
- Barbecue central avec grille de cuisson, entouré de tablettes
- Cheminée réglable
- Bancs dans le Chalet barbecue dont 2 bancs pliants

OPTIONS DISPONIBLES :
Plancher à rainures et languettes,
1 à 2 Rangs de 145 mm de haut complémentaires.
Sols et plafonds : isolés par Laine de roche,
Ouverture complémentaire de fenêtre existante,
Rideaux bleus ou marron, Peau de renne,
Seuil de porte en acier inoxydable et Stopper de porte,
Gril différent, Panneau de toit vitré...

Possibilité d'être livré avec 1 ou 2 couleurs REMMERS côté extérieur déjà appliquée(s) : voir page 7 et 8.

Document protégé par les droits d'auteur ©1990-2025 - Toute reproduction interdite.

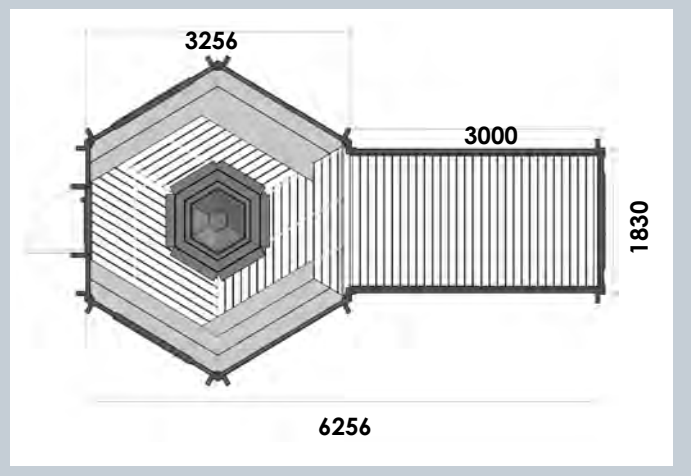

CHALET BARBECUE 9.2 m² avec Extension de 5.2 m²

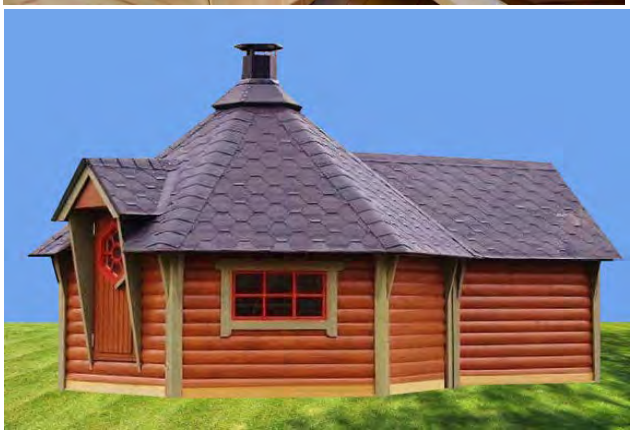

Possibilité d'être livré avec 1 ou 2 couleurs REMMERS côté extérieur déjà appliquée(s) : voir page 7 et 8.

CHALET BARBECUE

3519 mm

880 x 510 mm

1155 mm

782 x 1630 mm

9.2 + 5.20 m²

4

3760 + 3514 mm

Non assemblé
3.8 x 1.2 x 2.5 m
+ 2 x 1.2 + 2.55 m
+ palette gril

45 mm

3256 mm
6256 mm

6 côtés
+ rectangle

4

12 - 15

2

1700 kg

ÉQUIPEMENT STANDARD :

- Murs, plancher, toiture
- Toit recouvert de shingle (coloris au choix)
- Barbecue central avec grille de cuisson, entouré de tablettes
- Cheminée réglable
- Coussins pour les bancs
- Fenêtres en double vitrage
- Porte avec serrure et double vitrage fixe hexagonal
- Bancs intérieurs dont 2 bancs pliants

OPTIONS DISPONIBLES :
Plancher à rainures et languettes,
1 à 2 Rangs de 145 mm de haut complémentaires.
Sols et plafonds : isolés par Laine de roche,
Ouverture complémentaire de fenêtre existante,
Rideaux bleus ou marron, Peau de renne,
Seuil de porte en acier inoxydable et Stopper de porte,
Gril différent, Panneau de toit vitré...

 Document protégé par les droits d'auteur ©1990-2025 - Toute reproduction interdite.

CHALET BARBECUE 16.5 m²
avec Extension de 3 m²

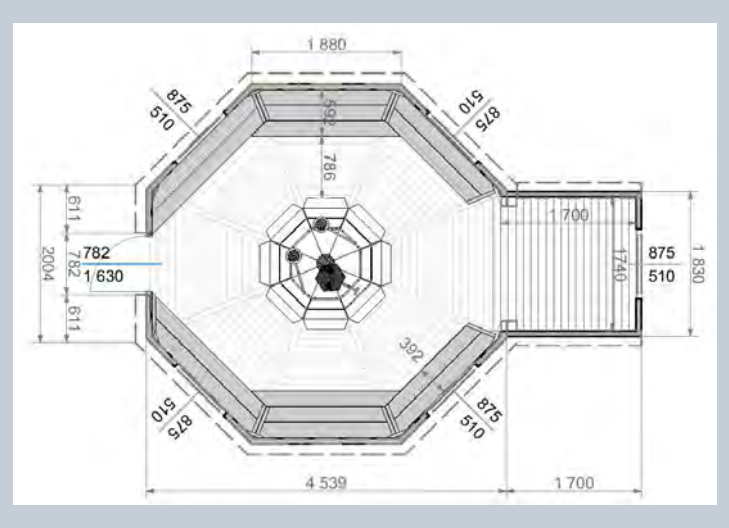

Possibilité d'être livré avec 1 ou 2 couleurs REMMERS côté extérieur déjà appliquée(s) : voir page 7 et 8.

3446 mm	880 x 510 mm
1155 mm	782 x 1630 mm
16.5 + 3 m²	6
4913 + 2498 mm	
Non assemblé 3.5 x 1.2 x 2.55 m 2 x 1.2 x 2 m + palette gril	45 mm
4 539 + 6 239 mm	8 côtés + rectangle
5	15 - 25
3	2050kg

ÉQUIPEMENT STANDARD :

- Murs, plancher, toiture
- Toit recouvert de shingle (coloris au choix)
- Barbecue central avec grille de cuisson, entouré de tablettes
- Cheminée réglable
- Coussins pour les bancs
- 5 Fenêtres en double vitrage dont 3 s'ouvrent
- Porte avec serrure et double vitrage fixe hexagonal
- Bancs intérieurs dont 2 bancs pliants

OPTIONS DISPONIBLES :
Plancher à rainures et languettes,
1 à 2 Rangs de 145 mm de haut complémentaires.
Sols et plafonds : isolés par Laine de roche,
Ouverture complémentaire de fenêtre existante,
Rideaux bleus ou marron, Peau de renne,
Seuil de porte en acier inoxydable et Stopper de porte,
Gril différent, Panneau de toit vitré...

 Document protégé par les droits d'auteur ©1990-2025 - Toute reproduction interdite.

CHALET BARBECUE 16.5 m²
avec Extension de 4.3 m²

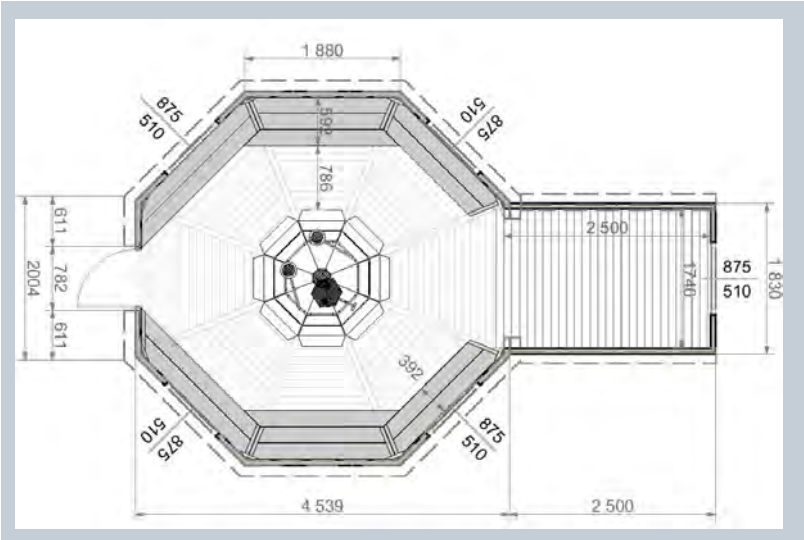

3446 mm

880 x 510 mm

1155 mm

782 x 1630 mm

16.5 + 4.3 m²

6

4913 + 3098 mm

Non assemblé
3.75 x 1.2 x 2.55 m
2 x 1.2 x 2.55 m
+ palette gril

45 mm

4539 + 7039 mm

8 côtés + rectangle

5

12-15

3

2150 kg

ÉQUIPEMENT STANDARD :

- Murs, plancher, toiture
- Toiture isolée au-dessus du sauna
- Toit recouvert de shingle (coloris au choix)
- Fenêtres double vitrage
- Porte avec serrure et double vitrage fixe hexagonal
- Porte vitrée intérieure entre le sauna et le chalet barbecue
- Barbecue central avec grille de cuisson, entouré de tablettes
- Cheminée réglable
- Bancs dans le Chalet barbecue dont 2 bancs pliants

OPTIONS DISPONIBLES :
Plancher à rainures et languettes,
1 à 2 Rangs de 145 mm de haut complémentaires. Sols et plafonds : isolés par Laine de roche,
Ouverture complémentaire de fenêtre existante,
Rideaux bleus ou marron, Peau de renne,
Seuil de porte en acier inoxydable et Stopper de porte,
Gril différent, Panneau de toit vitré...

Possibilité d'être livré avec 1 ou 2 couleurs REMMERS côté extérieur déjà appliquée(s) : voir page 7 et 8.

CHALET BARBECUE

 Document protégé par les droits d'auteur ©1990-2025 - Toute reproduction interdite.

CHALET BARBECUE 16.5 m²
avec Extension de 5.2 m²

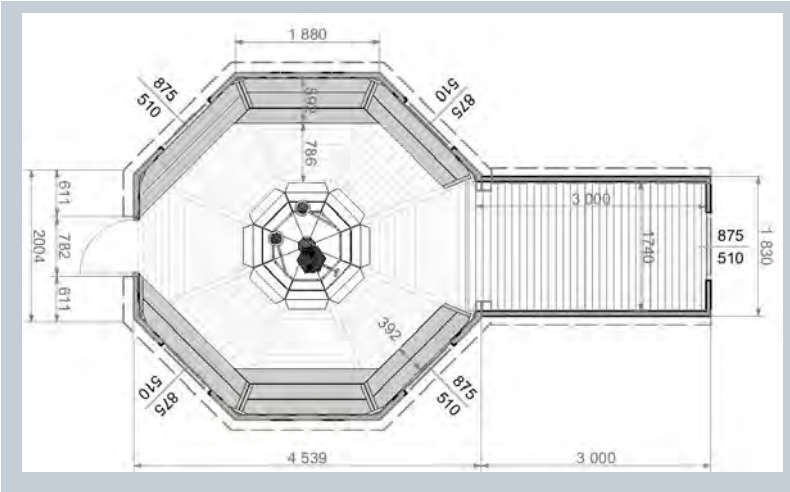

3560 mm

880 x 510 mm

1155 mm

782 x 1630 mm

16.5 + 5.20 m²

6

4913 + 3514 mm

Non assemblé
4.55 x 1.2 x 2.55 m
2 x 1.2 x 2.55 m
+ palette gril

45 mm

4539 + 7539 mm

8 côtés + rectangle

5

15 - 25

3

2050kg

ÉQUIPEMENT STANDARD :

Murs, plancher, toiture

Toit recouvert de shingle (coloris au choix)

Barbecue central avec grille de cuisson, entouré de tablettes

Cheminée réglable

Coussins pour les bancs

5 Fenêtres en double vitrage dont 3 s'ouvrent

Porte avec serrure et double vitrage fixe hexagonal

Bancs intérieurs dont 2 bancs pliants

OPTIONS DISPONIBLES :
Plancher à rainures et languettes,
1 à 2 Rangs de 145 mm de haut complémentaires.
Sols et plafonds : isolés par Laine de roche,
Ouverture complémentaire de fenêtre existante,
Rideaux bleus ou marron, Peau de renne,
Seuil de porte en acier inoxydable et Stopper de porte,
Gril différent, Panneau de toit vitré...

Possibilité d'être livré avec 1 ou 2 couleurs REMMERS côté extérieur déjà appliquée(s) : voir page 7 et 8.

 Document protégé par les droits d'auteur ©1990-2025 - Toute reproduction interdite.

CHALET BARBECUE 25 m² avec Extension 3 m²

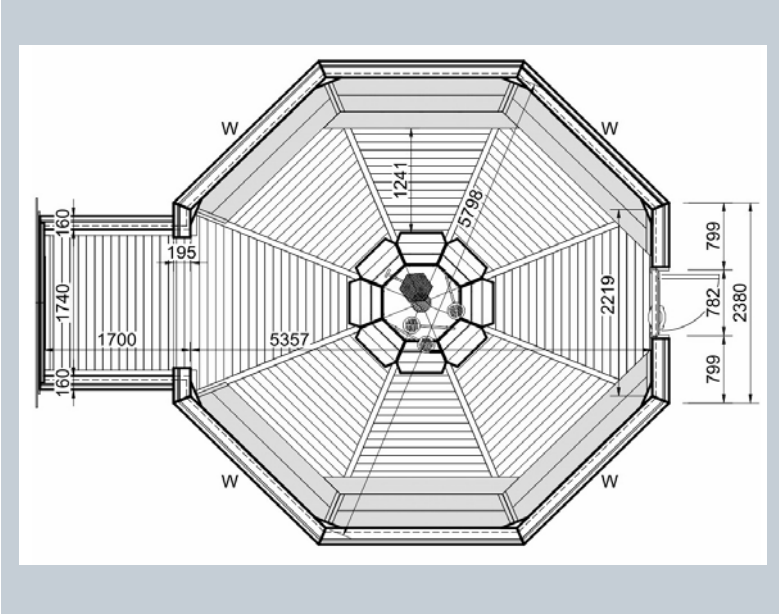

4519 mm

880 x 510 mm

1155 mm

782 x 1760 mm

25 + 3 m²

6

5798 + 2498 mm

Non assemblé
4,55 x 1,2 x 2,55
2,30 x 1,2 x 2,40 m
+ palette gril

45 mm

1830 + 7149 mm

8 côtés
+ rectangle

5

25-30

3

2400 kg

CHALET BARBECUE

Possibilité d'être livré avec 1 ou 2 couleurs REMMERS côté extérieur déjà appliquée(s) : voir page 7 et 8.

ÉQUIPEMENT STANDARD :

- Murs, plancher, toiture
- Toit recouvert de shingle (coloris au choix)
- Barbecue central avec grille de cuisson, entouré de tablettes
- Cheminée réglable
- Coussins pour les bancs
- 5 Fenêtres en double vitrage dont 3 s'ouvrent
- Porte avec serrure et double vitrage fixe hexagonal
- Bancs intérieurs dont 2 bancs pliants

OPTIONS DISPONIBLES :
Plancher à rainures et languettes,
1 à 2 Rangs de 145 mm de haut complémentaires.
Sols et plafonds : isolés par Laine de roche,
Ouverture complémentaire de fenêtre existante,
Rideaux bleus ou marron, Peau de renne,
Seuil de porte en acier inoxydable et Stopper de porte,
Gril différent...

 Document protégé par les droits d'auteur ©1990-2025 - Toute reproduction interdite.

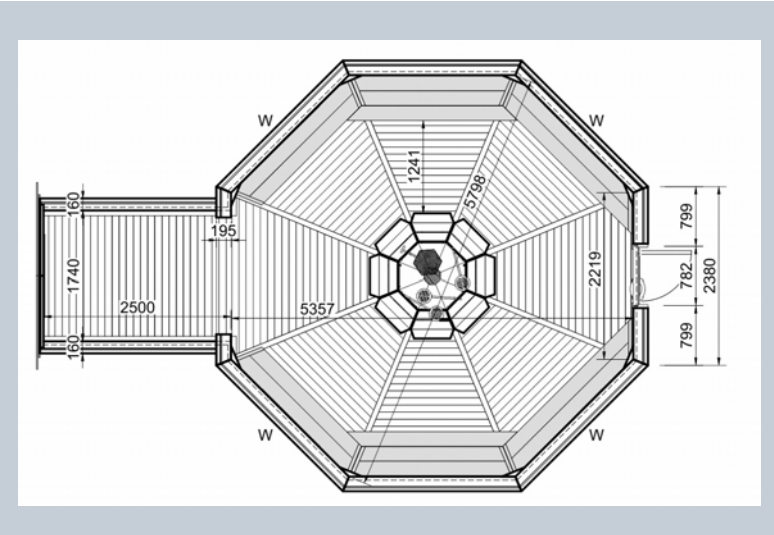

CHALET BARBECUE 25 m² avec Extension 4.3 m²

4519 mm

880 x 510 mm

1155 mm

782 x 1760 mm

25 + 4.3 m²

6

5

3

5798 + 3098 mm

Non assemblé
4,55 x 1,2 x 2,60
2,30 x 1,2 x 2,55 m
+ palette gril

45 mm

8 côtés
+ rectangle

1830 + 7949 mm

25-30

2600 kg

CHALET BARBECUE

ÉQUIPEMENT STANDARD :

Murs, plancher, toiture
Fenêtres double vitrage
Barbecue central
avec grille de cuisson,
entouré de tablettes
Bancs dans le Chalet barbecue
dont 2 bancs pliants
Dimensions de l'extension :
5.20 m² = 3 x 1.83 m

Possibilité d'être livré avec 1 ou 2 couleurs REMMERS côté extérieur déjà appliquée(s) : voir page 7 et 8.

OPTIONS DISPONIBLES :
Plancher à rainures et languettes,
1 à 2 Rangs de 145 mm de haut complémentaires. Sols et plafonds : isolés par Laine de roche,
Ouverture complémentaire de fenêtre existante, Rideaux bleus ou marron, Peau de renne,
Seuil de porte en acier inoxydable et Stopper de porte, Gril différent...

 Document protégé par les droits d'auteur ©1990-2025 - Toute reproduction interdite.

CHALET BARBECUE 25 m² avec Extension 5.2 m²

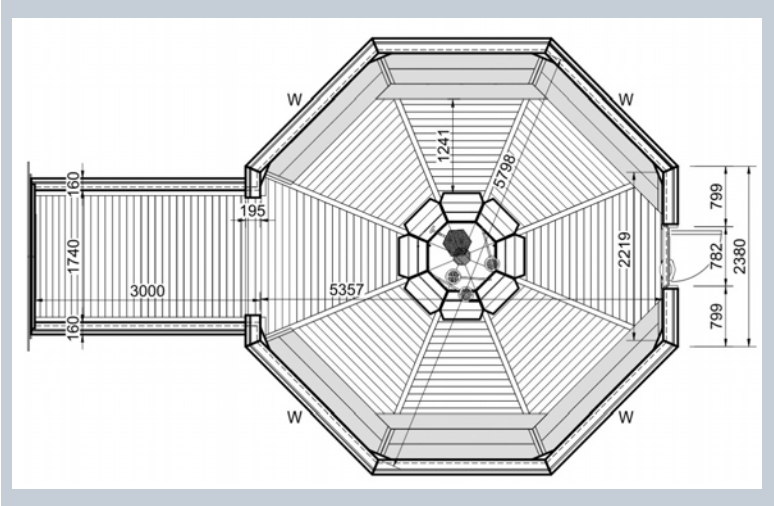

4519 mm

880 x 510 mm

1155 mm

782 x 1760 mm

25 + 5.2 m²

6

5798 + 3514 mm

Non assemblé
4,55 x 1,2 x 2,60
2,30 x 1,2 x 2,55 m
+ palette gril

45 mm

1830 + 8449 mm

8 côtés
+ rectangle

5

25-30

3

2800 kg

ÉQUIPEMENT STANDARD :

Murs, plancher, toiture
Toit recouvert de shingle (coloris au choix)
Porte avec serrure et double vitrage fixe hexagonal
Cheminée réglable
Fenêtres double vitrage
Barbecue central avec grille de cuisson, entouré de tablettes
Bancs dans le Chalet barbecue dont 2 bancs pliants
Dimensions de l'extension : 5.20 m² = 3 x 1.83 m

OPTIONS DISPONIBLES :
Plancher à rainures et languettes,
1 à 2 Rangs de 145 mm de haut complémentaires.
Sols et plafonds : isolés par Laine de roche,
Ouverture complémentaire de fenêtre existante,
Rideaux bleus ou marron, Peau de renne, Seuil de porte en acier inoxydable et Stopper de porte,
Gril différent...

Possibilité d'être livré avec 1 ou 2 couleurs REMMERS côté extérieur déjà appliquée(s) : voir page 7 et 8.

 Document protégé par les droits d'auteur ©1990-2025 - Toute reproduction interdite.

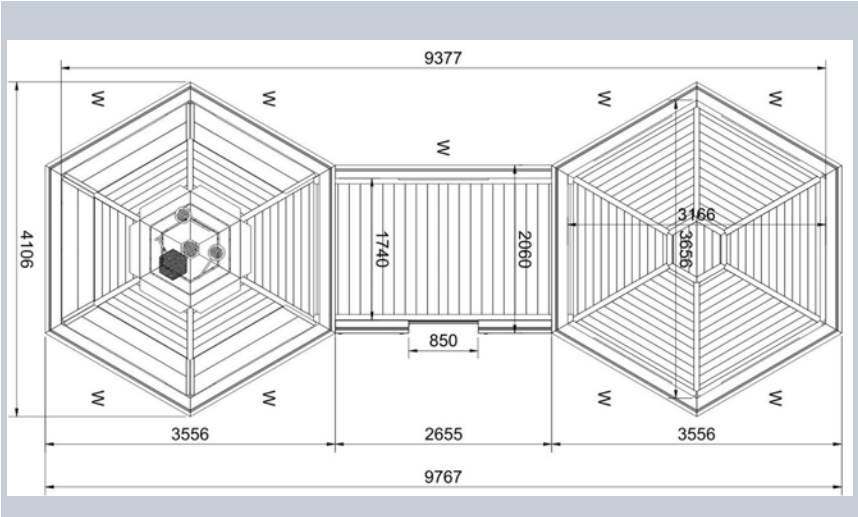

CHALET BARBECUE
9.2 m² + 9.2 m²

3389mm

5

1155 mm

23.6 m²

45 mm

9467 x 3760 mm

25-30

7

782 x 1630 mm

2

880 x 510mm

8 côtés
+ rectangle
+ 8 côtés

Non assemblé
4.6 x 1.2 x 2.55
2 x 1.2 x 2.55 m
+ palette gril

2800 Kg

CHALET BARBECUE

ÉQUIPEMENT STANDARD :

Murs, plancher, toiture

Toit recouvert de shingle (coloris au choix)

Barbecue central avec grille de cuisson, entouré de tablettes

Cheminée réglable

Fenêtres double vitrage dont 4 ouvrables

Porte avec serrure et double vitrage fixe hexagonal
Bancs intérieurs dont 2 pliants

Coussins pour les bancs

Dimensions de l'espace jonction: 1.95 x 1.99 m

OPTIONS DISPONIBLES :

Plancher à rainures et languettes, 1 à 2 Rangs de 145 mm de haut complémentaires. Sols et plafonds : isolés par Laine de roche, Ouverture complémentaire de fenêtre existante, Rideaux bleus ou marron, Peau de renne, Seuil de porte en acier inoxydable et Stopper de porte, Gril différent...

Possibilité d'être livré avec 1 ou 2 couleurs REMMERS côté extérieur déjà appliquée(s) : voir page 7 et 8.

 Document protégé par les droits d'auteur ©1990-2025 - Toute reproduction interdite.

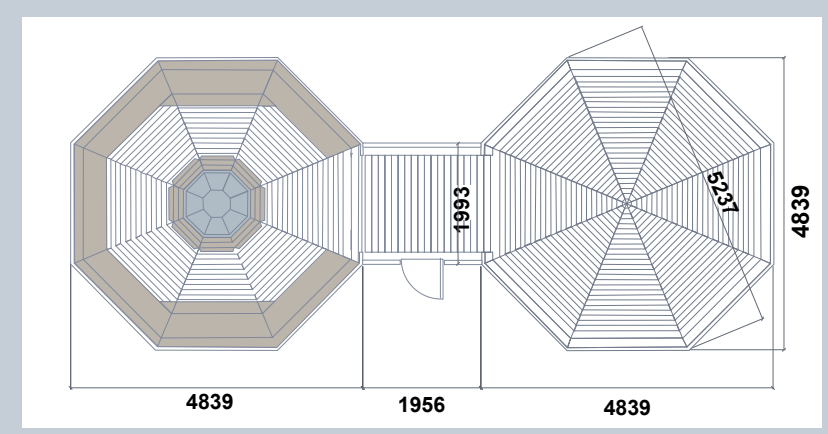

CHALET BARBECUE 16.5 m² + 16.5 m²

4065 mm

782 x 1630 mm

1155 mm

7

36.8 m²

45 mm

8 côtés
+ jonction rectangle
+ 8 côtés

878 x 510 mm

9

30-35

2650 kg

11334 x 4538 mm

Non assemblé
+ 4,60 x 1,2 x 2,55 M
+ 3,5 x 1,2 x 2,55 m
+ palette gril

4

CHALET BARBECUE

ÉQUIPEMENT STANDARD :

- Murs, plancher, toiture
- Toit recouvert de shingle (coloris au choix)
- Barbecue central avec grille de cuisson, entouré de tablettes
- Cheminée réglable
- Fenêtres double vitrage dont 4 ouvrables
- Porte avec serrure et double vitrage fixe hexagonal
- Bancs intérieurs dont 2 pliants
- Coussins pour les bancs
- Dimensions de l'espace jonction : 1.95 x 1.99 m

OPTIONS DISPONIBLES :

Plancher à rainures et languettes,
1 à 2 Rangs de 145 mm de haut complémentaires.
Sols et plafonds : isolés par Laine de roche,
Ouverture complémentaire de fenêtre existante, Rideaux bleus ou marron,
Peau de renne, Seuil de porte en acier inoxydable et Stopper de porte, Gril différent...

Possibilité d'être livré avec 1 ou 2 couleurs REMMERS côté extérieur déjà appliquée(s) : voir page 7 et 8.

 Document protégé par les droits d'auteur ©1990-2025 - Toute reproduction interdite.

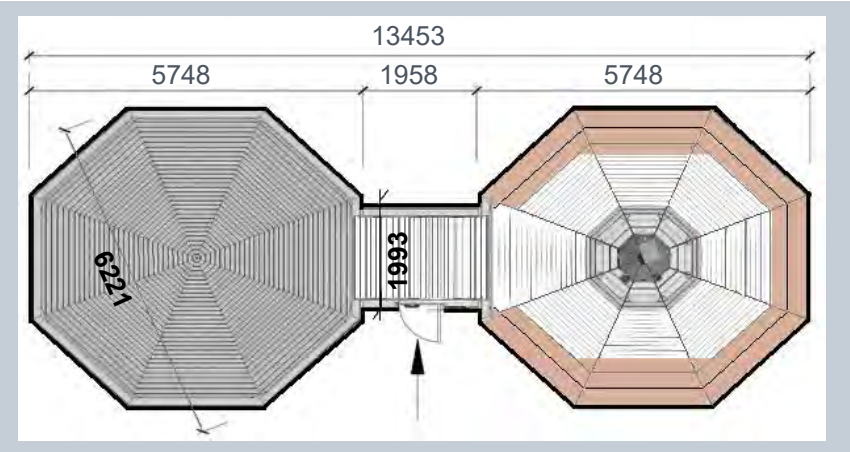

CHALET BARBECUE 25 m² + 25 m²

4519 mm

782 x 1760 mm

1155 mm

7

53.8 m²

8 côtés
+ jonction rectangle
+ 8 côtés

9

4

878 x 510 mm

13155 x 5450 mm

45 mm

Non assemblé
+ 4,55 x 1,2 x 2,55 m
+ 4,55 x 1,2 x 2,55 m
+ palette gril
+ si isolé : 3 x 1.2 2.4 m

4800 kg

30-40

CHALET BARBECUE

ÉQUIPEMENT STANDARD :

- Murs, plancher, toiture
- Toit recouvert de shingle (coloris au choix)
- Barbecue central avec grille de cuisson, entouré de tablettes
- Cheminée réglable
- Fenêtres double vitrage dont 4 ouvrables
- Porte avec serrure et double vitrage fixe hexagonal
- Bancs intérieurs dont 2 pliants
- Coussins pour les bancs
- Dimensions de l'espace jonction : 1.95 x 1.99 m

OPTIONS DISPONIBLES :

Plancher à rainures et languettes,
1 à 2 Rangs de 145 mm de haut complémentaires.
Sols et plafonds : isolés par Laine de roche,
Ouverture complémentaire de fenêtre existante, Rideaux bleus ou marron,
Peau de renne, Seuil de porte en acier inoxydable et Stopper de porte, Gril différent...

Possibilité d'être livré avec 1 ou 2 couleurs REMMERS côté extérieur déjà appliquée(s) : voir page 7 et 8.

 Document protégé par les droits d'auteur ©1990-2025 - Toute reproduction interdite.

Demandez-nous les options disponibles...

PAVILION BARBECUE

PAVILLONS BARBECUE

 Document protégé par les droits d'auteur ©1990-2025 - Toute reproduction interdite.

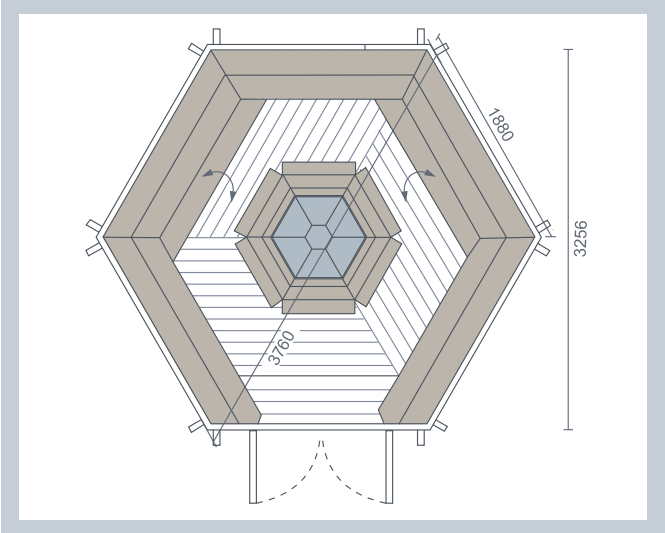

PAVILLON BARBECUE 9.2 m²

3400 mm	780 x 1500 mm
1880 mm	5
9.2 m²	
3760 mm	45 mm
Non assemblé 2.45 x 1.2 x 2.5 m + palette gril	6 côtés
5	12-15
2	1250 kg
1010 x 1014 mm	

ÉQUIPEMENT STANDARD :

Murs, plancher, toiture

Toit recouvert de shingle (coloris au choix)

Fenêtres double vitrage

Porte à deux battants avec une serrure et des fenêtres

Barbecue central avec grille de cuisson, entouré de tablettes

Cheminée réglable

Bancs intérieurs dont 2 bancs pliants

Possibilité d'être livré avec 1 ou 2 couleurs REMMERS côté extérieur déjà appliquée(s) : voir page 7 et 8.

 Document protégé par les droits d'auteur ©1990-2025 - Toute reproduction interdite.

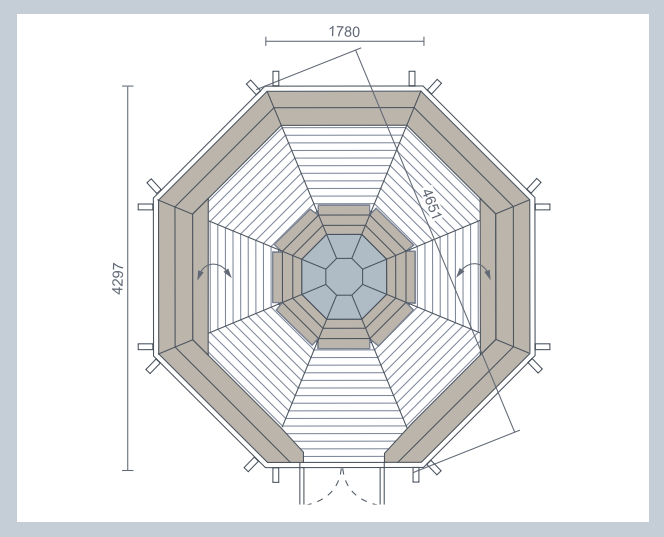

PAVILLON BARBECUE 14.9 m²

3800 mm	120 x 1600 mm
1880 mm	7
14.9 m²	
4651 mm	45 mm
Non assemblé 3.5 x 1.2 x 2.55 m + palette gril	8 côtés
7	14-20
3	1800 kg
1010 x 1014 mm	

ÉQUIPEMENT STANDARD :

- Murs, plancher, toiture
- Toit recouvert de shingle (coloris au choix)
- Barbecue central avec grille de cuisson, entouré de tablettes
- Cheminée réglable
- Fenêtres double vitrage
- Portes à 2 battants avec une serrure et des fenêtres
- Bancs intérieurs dont 2 bancs pliants

Possibilité d'être livré avec 1 ou 2 couleurs REMMERS côté extérieur déjà appliquée(s) : voir page 7 et 8.

 Document protégé par les droits d'auteur ©1990-2025 - Toute reproduction interdite.

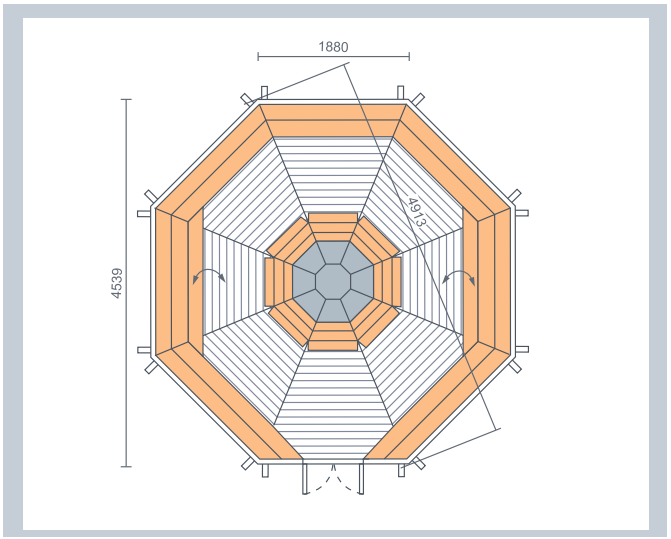

PAVILLON BARBECUE 16.5 m²

3800 mm	1020 x 1600 mm
1880 mm	7
14.9 m²	
4651 mm	45 mm
Non assemblé 3.5 x 1.2 x 2.55 m + palette gril	8 côtés
7	14-20
3	1800 kg
1010 x 1014 mm	

ÉQUIPEMENT STANDARD :

- Murs, plancher, toiture
- Toit recouvert de shingle (coloris au choix)
- Fenêtres double vitrage
- Portes à 2 battants avec serrure et des fenêtres
- Barbecue central avec grille de cuisson, entouré de tablettes
- Cheminée réglable
- Bancs intérieurs dont 2 bancs pliants

Possibilité d'être livré avec 1 ou 2 couleurs REMMERS côté extérieur déjà appliquée(s) : voir page 7 et 8.

 Document protégé par les droits d'auteur ©1990-2025 - Toute reproduction interdite.

OPTIONS POUR BARBECUES

RANG SUPPLEMENTAIRE pour chalet fermé uniquement :
Un madrier supplémentaire en hauteur dans le mur.
Hauteur d'un rang : 145 mm
1 à 2 rangs sont possibles.

ENSEMBLE : TABLE ET BANCS
Un ensemble de table et bancs de longueur 1 m pour le chalet barbecue de 25 m².

PEAU DE RENNE
Peau de renne naturelle. Pays d'origine: Finlande. 120 -130 cm de longueur.

TIROIR SOUS BANC
Le tiroir doit être placé en-dessous des bancs.
Taille du tiroir :
56 x 37 x 24 cm.

JARDINIÈRE EN BOIS
à placer sous les fenêtres.
Dim. : 107 x 21 x 16 cm.

COUVERTS EN BOIS

Set de couverts : "Basic", "Optimal" ou "Luxury". Composé d'assiettes en bois de chêne, cuillères, couteaux et fourchettes en bois naturel, bols en bois d'orme, planche à découper.

RIDEAUX POUR LES CHALETS ET PAVILLONS
Pour chalet : 100 % coton.
Pour pavillon : 100% lin ou 100 % coton.
COUSSINS : ensemble marron uni ou bleu à carreaux.

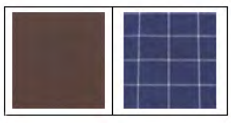

Possibilité d'être livré avec une couleur REMMERS en extérieur déjà appliquée : voir page 7 et 8.

BARRIÈRE DE SÉCURITÉ POUR BARBECUE 6 ou 8 CÔTÉS
Grille de sécurité pour le barbecue hexagonal ou octogonal. La grille en acier assure une meilleure protection contre les étincelles.

ANNEAU DE MAINTIEN DES BÛCHES POUR GRIL
Dim. :
495/325/205 mm

COUVERCLE EN BOIS

Ce couvercle de barbecue est en épicéa. Il recouvre le barbecue, et permet de se servir d'un barbecue comme d'une table.

PANNEAU DE TOIT VITRÉ Disponible pour chalet 9.2, 14.90 et 16.50 m².

TABLETTE D'ANGLE POUR CHALET
Les étagères de coins sont idéales pour ranger vos affaires ou placer vos bibelots.
Dimensions : 49 x 19 cm ou 74 x 30 cm.

STOPPER DE PORTE D'ENTRÉE : en acier.

SEUIL DE PORTE D'ENTRÉE : en inox.

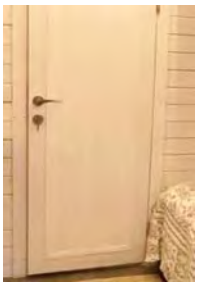

CLOISON pour double chalets et pour chalet avec extension
Séparation avec porte bois.

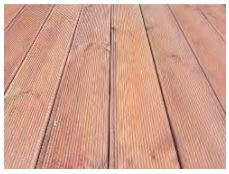

Terrasse :

2 x 2m (4m²)
3 x 2m (6m²)
4 x 2m (8m²)
4 x 3m (12m²)
4 x 4 m (6 m²)

OUVERTURE FENETRE SUPPLÉMENTAIRE :
Suivant le modèle, le standard est de 1 à 3 fenêtres ouvrantes à bascule. Ouverture possible de toutes les fenêtres.

BARBECUE ET CHEMINÉE sur palette indépendante

Le barbecue **STANDARD** est composé d'éléments de cuisson, avec une cheminée réglable, le tout entouré de tablettes pliantes. Le barbecue et la cheminée sont fabriqués en acier laminé à froid. Toutes les surfaces sont peintes avec un revêtement en poudre qui résiste jusqu'à 200°C (pas de flamme directe). En 6 ou 8 côtés. La hauteur totale de la cheminée est de 180 ou de 220 cm. La hauteur du gril jusqu'à la table est de 69 cm. Palette LxlxH : 0.9x1.2x1.5 m

Le barbecue **VIKING** est composé d'éléments de cuisson, avec une cheminée réglable, le tout entouré de tablettes fixes rondes. Toutes les surfaces sont peintes avec un revêtement en poudre qui résiste jusqu'à 550 °C (pas de flamme directe).
En 6 ou 8 côtés.
La hauteur totale de la cheminée est de 206 cm. La hauteur du gril jusqu'à la table est de 62 cm.
Palette LxlxH : 1.05x1.05x0.86 m

Le barbecue de **LUXE** est composé d'éléments de cuisson, avec une cheminée réglable, le tout entouré de tablettes fixes trapézoïdales. Toutes les surfaces sont peintes avec un revêtement en poudre qui résiste jusqu'à 400 °C (pas de flamme directe). En 6 ou 8 côtés. La hauteur totale de la cheminée est de 250 cm. La hauteur du gril jusqu'à la table est de 75 cm.
Palette LxlxH : 0.9x1.2x1.25 m

Le barbecue **PREMIUM** est composé d'éléments de cuisson avec une cheminée réglable, le tout entouré de tablettes fixes rondes. Le barbecue et la cheminée sont faits d'acier laminé à froid. Toutes les surfaces sont peintes par un revêtement en poudre qui résiste jusqu'à 200°C
(pas de flamme directe). En 6 ou 8 côtés. La hauteur totale de la cheminée est de 180 ou de 220 cm. La hauteur du gril jusqu'à la table est de 69 cm.
Palette LxlxH : 0.9x1.2x1.25 m

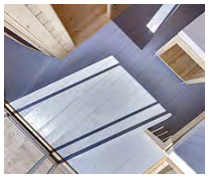

PARQUET A RAINURE ET LANGUETTE

 Document protégé par les droits d'auteur ©1990-2025 - Toute reproduction interdite.

AUTRES PRODUITS

 Document protégé par les droits d'auteur ©1990-2025 - Toute reproduction interdite.

DOUCHE EXTÉRIEURE
non équipée

2900 mm

1200 mm

150 kg

38 mm

Pré assemblé
1,3 x 1,3 x 2,5 m
toit à part

ÉQUIPEMENT STANDARD :

- Bois épicéa
- Toit recouvert de shingle (coloris au choix)
- Porte en bois

AUTRE PRODUIT

Possibilité d'être livré avec 1 couleur REMMERS côté extérieur déjà appliquée(s) : voir page 7 et 8.

 Document protégé par les droits d'auteur ©1990-2025 - Toute reproduction interdite.

TOILETTES SÈCHES

2900 mm

1200 mm

150 kg

38 mm

Pré assemblé
1,3 x 1,3 x 2,5 m
toit à part

ÉQUIPEMENT STANDARD :

- Bois épicéa
- Toit recouvert de shingle (coloris au choix)
- Porte en bois pleine, 3/4 ou 1/2
- Bois pour toilettes

AUTRE PRODUIT

AUTRE POSSIBILITÉ :
vide pour permettre votre propre installation
avec porte pleine ou à moitié pleine

Possibilité d'être livré avec 1 couleur REMMERS côté extérieur déjà appliquée(s) : voir page 7 et 8.

 Document protégé par les droits d'auteur ©1990-2025 - Toute reproduction interdite.

La livraison d'une annexe insolite nécessite un chariot élévateur pour le déchargement : jamais à bord du semi, ni inclus.
Pour les kits non assemblés, nous vous recommandons un montage complet ou une assistance technique au montage pour un montage rapide et sûr avec un professionnel à vos côtés...

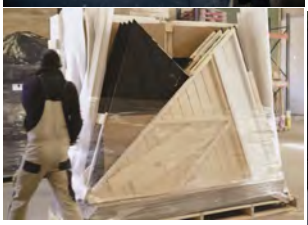

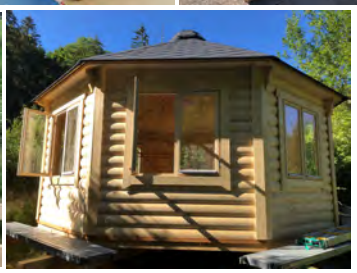

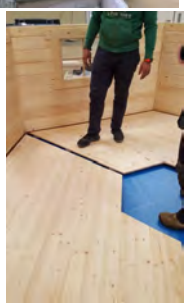

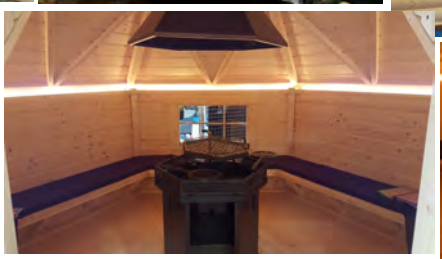
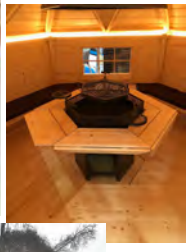

Certains modèles arrivent pré-montés comme quelques Tunnels, Tonneaux, le Délice...
C'est alors beaucoup plus simple de les installer.
Le chariot élévateur reste indispensable à la livraison.

 Document protégé par les droits d'auteur ©1990-2025 - Toute reproduction interdite.

MaisonBoisChalet

ASR : MaisonBoisChalet & MonteurChalet

« Qui peut le plus, peut le moins » Aristote (384-322 av. J.C),
nous sommes capables de vous proposer des annexes de jardin de tout type, taille et style.

Nous attachons la même importance à la fabrication d'une annexe que celle d'une maison.

Par ailleurs, nous vous proposons sur mesure tout kit de maison bois
de 70 à 450 mm en ossature bois, madriers, rondins, fuste et poteaux-poutre.

Sur demande, nous établissons le devis* de votre projet sur mesure.
*Tout devis sur mesure est facturé 15 €/m² hors tout et déduit de la commande.

Confiez-nous votre projet ….il devient le notre !

Nous vous accueillons avec plaisir
dans notre showroom :
du mercredi au vendredi de 15h à 19h,
le samedi de 15h à 18h.
(Veille de fête ou de congés : fermeture à 18h. Jours fériés : fermé)
ou sur rendez-vous.
à l'angle de la Nationale 126 et de la route de Bernazobre - 81580 Cambounet-Sur-Le-Sor

Découvrez tous nos autres modèles :

Les CLASSIQUES : Abris, Studios, Poolhouses, Chalets, Garages, Carports, Tonnelles, Pergolas...
dans nos 4 Catalogues : Biancasa, Grandcasa, notre Box et nos Carports / Auvents.

Les INSOLITES : Kotas, Chalets, Pavillons, Pods, Barrels, Tonneaux, Tunnels...
dans notre Catalogue Hébergements Insolites.

Et nos MEUBLES en Cèdre blanc du Canada : Salon Intérieur, Salon de Jardin, Rocking-Chair, Mange-Debout, Transat... dans notre Catalogue Mobilier.

N'hésitez pas à nous contacter pour tout renseignement,
demande de devis, commande et connaître nos promotions spéciales en cours !

VIVONS BIEN, VIVONS BOIS !

À bientôt !

N'hésitez surtout pas à nous appeler avant de venir pour vous assurer de notre présence.
Laissez-nous toujours un message en cas de répondeur. Nous vous rappellerons au plus vite.

ASR S.A.S.

Siège social : 1053 route de Puylaurens - 81570 Sémalens - France - Tél. : **06. 08. 30. 91. 59.**
EXPOSITION : 135 route de Bernazobre - N. 126 - 81580 Cambounet-sur-Le-Sor
E-mails : **maisonboischalet@aol.fr** – Sites web : **www.maisonboischalet.com** et **www.monteurchalet.com**

SIRET : 812 296 747 00015 - APE : 4673 A - 812 296 747 RCS CASTRES - TVA INTRACOMMUNAUTAIRE : FR 90 812296747