 Document protégé par les droits d'auteur ©1990-2026 - Toute reproduction interdite.

MaisonBoisChalet

Professionnels du bois depuis plus de 35 ans à votre service.

Découvrez plus de 600 modèles…
…et toutes nos solutions de montage !

CATALOGUE HÉBERGEMENTS INSOLITES

Chalet, kota, Pavillon, Tonneau, Barrel,Tunnel, Pod Douche et Toilettes d'extérieur.

GAMME 2025

Toutes les annexes sont livrées avec la couleur d'origine (non colorées), sauf celles livrées avec l'option : traitement déjà appliqué.

N'hésitez pas à nous contacter pour tout renseignement - Mobile : 06.08.30.91.59 - Email : maisonboischalet@aol.fr - Données non contractuelles.

 Document protégé par les droits d'auteur ©1990-2026 - Toute reproduction interdite.

Osez changer la destination de votre annexe :

un chalet devient un gîte pour vous, vos amis, vos locataires,
un bureau personnel, pour le télétravail, le paramédical ou pour le bien-être...
un studio pour la musique, la peinture, la sculpture ou encore un atelier…
Donnez-lui la vie que vous souhaitez !

De l'abri à outils, en passant par l'hébergement, l'abri de jardin, le chalet barbecue,
le tunnel, le pod, le tonneau, le barrel, le kota, le pavillon, le gazebo, le tonneau,
la barrique, le garage, le carport, le kiosque, l'échoppe au chalet de jardin,
sans oublier la box transportable pour motos, vélos ou autres rangements...
vous trouverez dans nos catalogues, l'annexe qui vous convient !

Découvrez nos modèles et n'hésitez pas à nous contacter pour tout renseignement,
demande de devis, commande et connaître nos promotions spéciales en cours !

<u>Découvrez tous nos autres modèles :</u>
Les CLASSIQUES : Abris, Annexes de jardin, Garages, Carports, Tonnelles, Chalets...
dans nos catalogues : BIANCASA et GRANDCASA.

Et notre BOX pour les motos, vélos, tondeuses ou autres rangements dans une surface < à 5 m² transportable.

Les Kotas, Chalets, Pavillons : Barbecue-Gril,
Douche et Toilettes extérieures
dans le catalogue BARBECUES INSOLITES.

Les Kotas, Chalets, Pods, Tunnels, Barrels, Tonneaux,
Douche et Toilettes extérieures
dans ce catalogue HÉBERGEMENTS INSOLITES.

Nos CARPORTS / ABRIS / AUVENTS pour voitures, fourgons, camping-car, terrasses : solides, robustes et de qualité extrême.

Tél. : 06. 08. 30. 91. 59.
E-mail : **maisonboischalet@aol.fr** – Site web : **www.maisonboischalet.com**

 Document protégé par les droits d'auteur ©1990-2026 - Toute reproduction interdite.

INFORMATIONS :

Nos annexes sont en Pin Nordique ou en Épicéa Nordique, issus de forêts gérées et exploitées de façon durable et raisonnée (Label PEFC et/ou FSC).
Les Insolites bénéficient en plus de la certification ISO.
Sur demande, nous proposons en option :
la dalle bois isolée ou pas et un renfort de charpente, isolé ou pas. **Sur demande, vous trouverez dans votre devis : les tarifs et spécificité de chaque modèle.**

CERTIFIED MANAGEMENT SYSTEM
SISTEMŲ REGISTRAS
ISO 9001
ISO 14001
ISO 45001

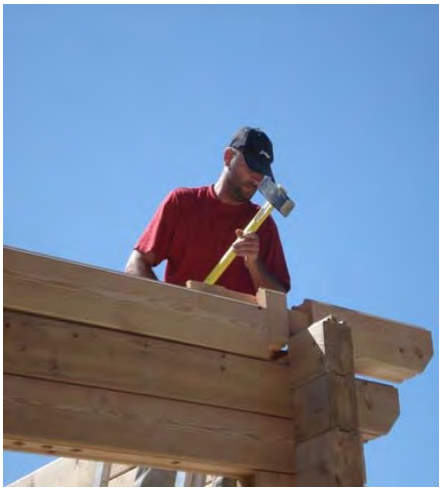

Nous vous apportons toutes les solutions de montage de votre kit : assistance technique au montage (un professionnel du montage travaille avec vous, montage hors d'eau hors d'air (sans les finitions ou complet du kit que nous vous livrons.

Stéphane Renaud a plus de 36 ans d'expérience à son compte dans le montage de kits allant de 4 m² à plus de 4000 m², plus de 700 structures habitables montées.

Les garanties sont la responsabilité civile professionnelle pour toutes nos solutions et la décennale (10 ans pour un montage complet ou hors d'eau, hors d'air *(se reporter aux détails sur le devis).*
Vous pouvez donc être vraiment confiant !
Visitez son site web : **www.monteurchalet.com**

Vous trouverez les tarifs de chaque modèle dans les documents annexes sur demande.
Les prix s'entendent TTC avec menuiseries. Ne sont pas inclus entre autres : les fondations, isolants et couverture sauf si précisés, montage, livraison (sous 6 à 12 semaines et tout ce qui n'est pas spécifiquement indiqué dans le descriptif de chaque modèle (V.R.D., électricité, plomberie…
Les garanties sont pour la fabrication de 2 ans pour les kits Insolites et tous nos accessoires : (feutre bitumé, shingle, bac acier, poêle, cheminée, barbecue, portes et fenêtres...). En cas de montage avec ou sans fourniture, la durée de garantie est la même que pour l'élément monté (maximum 10 ans). Pour l'assistance technique au montage : uniquement responsabilité civile professionnelle. Même dans le cas de livraison de produit(s) de traitement par MBC et/ou d'application de traitement, aucune garantie n'y est associée.

N'oubliez pas de vous informer auprès de votre mairie pour connaitre les règles d'urbanisme à respecter : déposer ou pas une déclaration préalable de travaux ou un permis de construire. En général, (hors zone protégée) il faut : aucune déclaration en-dessous de 5 m², une déclaration préalable de travaux dès la 1ère construction entre 5 et 19.99 m² et un permis de construire dès 20 m². Enfin, sachez que dans le cas du permis de construire, il faut respecter dès 50 m² : la Réglementation Environnementale RE 2020 si la destination du bien est d'y vivre (pour exemple, il est demandé s'il y aura la présence d'un appareil de chauffage). En l'état, nos kits « Jardin » ne répondent pas à la RE 2020. Il vous faudra entre autres, les isoler en complément. MBC ne gère pas la conformité à la RE 2020 et n'en est en aucun cas responsable pour ses kits Jardin. Si vous souhaitez un kit respectant la RE 2020 : nous pouvons vous le fournir en ajustant si possible votre kit et toujours en « sur-mesure ».

VIVONS BIEN, VIVONS BOIS !

Document protégé par les droits d'auteur ©1990-2026 - Toute reproduction interdite.

MaisonBoisChalet

HÉBERGEMENTS : PODS / TUNNELS - TONNEAUX - DÉLICE

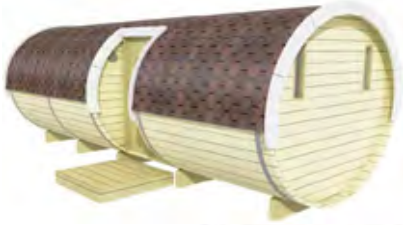

TONNEAU: 2.4 x 4 m; 2.2x3.3 m; 2.2x4.4 m;
TONNEAU CONVIVIAL: 2.2x4.4 m;
TONNEAU COUPÉ: 3x4.8 m;
TUNNEL: 2.4X2.4 m; 2.4x3 m; 2.4x3.5 m; 2.4x4 m; 2.4x4.8 m; 2.4x5.9; 3.2x4.8 m; 3.2x5.9 m;
TUNNEL ISOLÉ: 2.4x4.8 m; 3.2x4.8 m: 3.2x5.9 m;
HÉBERGEMENT DÉLICE: 2.2x4.4 m.

Fabriqué en épicéa isolé ou pas ou Thermowood;
Toit recouvert de shingle(coloris au choix);
Diverses configurations : avec ou sans terrasse, 1, 2 ou 3 pièces;
Pour 2 à 6 personnes;
Porte avec serrure et fenêtres en double vitrage;
Toit recouvert de shingle (coloris au choix);
Livré pré-assemblé ou en kit avec des instructions d'assemblage détaillées.

KOTA / CHALETS

CHALET: 9.2 m²; 14.9 m²; 16.5 m² ; 25 m²;
CHALET avec 1 ou 2 ou 3 Eextension(s): 9.2, 16.5, 25 m²;
DOUBLE ou TRIPLE CHALETS: 9.2 + 9.2 m²; 16.5 +16.5 m²; 25 + 25 m²

Fabriqué en épicéa, avec sol ou toit isolé ou pas;
Diverses configurations : 1 à 6pièces, avec ou sans extension,
Pour 2 à 35 personnes;
Porte avec serrure et fenêtres en double vitrage;
Toit recouvert de shingle (coloris au choix);
Livré en kit avec des instructions d'assemblage détaillées.

HÉBERGEMENTS : PAVILLONS

PAVILLON: 9.2 m²; Gazebo 9.9 m²;
10 m²; 10 m² Soleil; 14.9 m²; 16.5m².
Fabriqué en épicéa;
Pour 8 à 15 personnes;
Porte double avec serrure;
Fenêtres à double vitrage;
Ni porte, ni fenêtre pour le Gazebo ouvert 9.9 m²;
Toit recouvert de shingle (coloris au choix);
Livré en kit avec des instructions d'assemblage détaillées.

AUTRES PRODUITS

DOUCHE

TOILETTES SÈCHES

Fabriqué en épicéa nordique
Toit recouvert de shingle (coloris au choix);
Livré pré-assemblé ou en kit;
avec des instructions d'assemblage détaillées.

Demandez-nous les options disponibles...

Document protégé par les droits d'auteur ©1990-2026 - Toute reproduction interdite.

MaisonBoisChalet

SOMMAIRE :

Tout n'est pas indiqué dans ce catalogue. Demandez-nous les options disponibles...

HÉBERGEMENTS 9

TONNEAUX, AUTRES ET TUNNELS PODS 11

Tonneaux
Tonneau convivial
Tonneau 3 pièces avec entrée latérale
Tonneau coupé
Autres Tonneaux
Hébergement Délice
Tunnels : 1 et 2 pièces avec ou sans terrasse
Tunnels : 1 et 2 pièces isolés
Tunnel avec entrée centrale
Tunnel 3 pièces isolé ou pas

Options pour Tonneaux ou Tunnels

CHALETS KOTA 23

Chalets
Chalets avec 1 ou 2 extensions
Double Chalets
Photos d'intérieur de chalets

Options pour Chalets

PAVILLONS HÉBERGEMENTS 36

Pavillons 10 et Soleil 10 et Grands vitrages 10 m²
Pavillon 9.2 m²
Pavillon 14.9 m²
Pavillon 16.5 m²
Gazebo 9.9 m² pavillon ouvert vide

AUTRES PRODUITS 39

Douche extérieure
Toilettes sèches

Possibilité d'être livré avec 1 ou 2 couleurs REMMERS côté extérieur déjà appliquée(s) : voir page 7 et 8.

 Document protégé par les droits d'auteur ©1990-2026 - Toute reproduction interdite.

LÉGENDES :

DIMENSIONS

- Hauteur totale
- Hauteur des murs
- Surface
- Diagonale
- Mesure du kit
- Hauteur du Tunnel
- Longueur du Tunnel
- Longueur du tonneau
- Profondeur de terrasse

AUTRES

- Bois d'épicéa
- Bois thermowood*
- Epaisseur du mur
- Nombre de personnes
- Poids
- Forme
- Nombre de bancs
- Capacité en eau pour le bain
- Assemblé* ou pas Taille de palette (L x l x H)

(dimensions du semi à respecter).

*** Si assemblé, attention** :
l'assemblage du kit n'est pas complet entre autres :
les finitions ne sont pas montées.

PORTES ET FENETRES

- Nombre total De fenêtres
- Taille des fenêtres
- Nombre de fenêtres ouvrables
- Taille des portes

TRAITEMENT THERMOWOOD®* Possible suivant les modèles :

***ThermoWood®** est une technologie de thermo chauffage développée en Finlande qui est 100% écologique. C'est un procédé dont le cycle varie entre 48 et 96 heures.
Elle présente une plus grande stabilité et résistance.
Les murs sont alors en 38 mm et de couleur plus foncée.

Couleur avant et après :

ISOLATION par LAINE DE ROCHE en 50 MM
Possible suivant les modèles

Suivant l'implantation : sol, mur ou toit
Epicéa 38 mm, Laine de roche 50 mm,
Pare-pluie 1 mm,
épicéa 12 ou 38 mm
ou OSB 8 / 10 ou 12 mm et Shingle 3 mm.

Isolation du toit :
5- Shingle (3 mm)
4- panneau OSB (8 mm)
3- pare-pluie
2- laine de roche (50 mm)
1- mur en épicéa (38 mm)

Isolation des murs :
4- murs en épicéa (12 mm)
3- pare-pluie
2- laine de roche (50 mm)
1- mur en épicéa (38 mm)

Isolation du sol :
4- panneau OSB (12 mm)
3- laine de roche (50 mm)
2- pare-pluie
1- plancher en épicéa (28 mm)

COUVERTURE "SHINGLE"

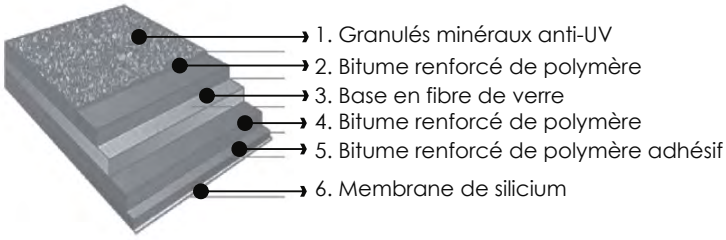

Au choix : Noir Vert Bordeaux

Les bardeaux de bitume à 6 couches sont fabriqués à partir d'une base de fibre de verre durable et très résistante revêtue du mélange de bitume renforcé de polymère qui comprend un bitume de haute qualité et un agrégat. La couche supérieure des bardeaux est recouverte de granulés minéraux assurant la protection contre les rayons UV comme contre les autres conditions météorologiques. Les granulés sont peints à l'aide d'une méthode thermique, ce qui signifie qu'un pigment est introduit à la surface des granulés, ce qui garantit une longue durabilité de la couleur. Le fond des bardeaux est constitué d'une couche de bitume renforcée de polymères adhésifs protégée par une membrane de silicium facilement amovible. En raison de la chaleur du soleil, les tuiles à superposées du dessus se collent les unes aux autres, formant ainsi une double couche d'isolation hydroélectrique qui garantit une excellente résistance aux fuites du toit. À clouer aussi.

 Document protégé par les droits d'auteur ©1990-2026 - Toute reproduction interdite.

POSSIBILITÉ DE COULEUR DÉJÀ APPLIQUÉE LORS DE LA FABRICATION

CHOIX DES COULEURS POUR BOIS CÔTÉ EXTÉRIEUR

Protection totale premium en solution aqueuse et à séchage rapide.
Solution en couche mince - 3 en 1: imprégnation, apprêt et vernis !

MÉLÈZE PINE / LARCH RC260	TECK TEAK RC545	CHÂTAIGNE CHESTNUT RC555
VERT FORÊT FIR GREEN RC960	ACAJOU MAHAGONY RC565	PALISSANDRE PALISANDER RC720
GRIS ARGENTÉ SILVER GREY RC970	NOISETTE NUT WOOD RC660	PIN PINE RC270
CHÊNE RUSTIQUE RUSTIC OAK RC360	CHÊNE CLAIR LIGHT OAK RC365	INCOLORE HEMLOCK RC120
BLANC WHITE RC990	ÉBÈNE EBONY RC790	VERT SALÉ SALT GREEN RC965

Les solutions de ce cadre laissent apparaître le veinage du bois.

Important :
La couleur finale peut être différente de celles présentées, en fonction de l'impression et/ou de la visualisation de cette page sur votre écran.
N'hésitez pas à nous contacter pour tout renseignement - Mobile : 06.08.30.91.59 - Email : maisonboischalet@aol.fr - Données non contractuelles.

 Document protégé par les droits d'auteur ©1990-2026 - Toute reproduction interdite.

POSSIBILITÉ DE COULEUR DÉJÀ APPLIQUÉE LORS DE LA FABRICATION

Protection contre les intempéries,
en solution aqueuse pour le bois extérieur.
Haute performance et respectueux de l'environnement

BLANC	GRIS ANTRACITE
WHITE / RAL 9016	ANTRACITE GREY / RAL 7016

Les solutions de ce cadre sont opaques.

Important :
La couleur finale peut être différente de celles présentées, en fonction de l'impression et/ou de la visualisation de cette page sur votre écran.

Le kit est livré en version standard non traité.

En option, possibilité de choisir :
1 ou 2 couleurs pour les murs du chalet/kota, tunnel/pod, tonneau/baril
(la principale pour les murs et la secondaire pour les couvres-joints des menuiseries).
1 seule couleur possible pour les pavillons, les bains nordiques et les cubes.
Ces teintes sont alors appliquées directement lors de la fabrication de vos kits.

Le traitement pénètre le bois en profondeur et s'écaille pas. Il ne nécessite pas de ponçage lors de son renouvellement (si besoin : un très léger égrenage seulement).
Son dépoussiérage et son renouvellement sont à la charge et sous la responsabilité du Client.

 Document protégé par les droits d'auteur ©1990-2026 - Toute reproduction interdite.

TRANQUILLITÉ, CONVIVIALITÉ, FESTIVITÉ,

Demandez-nous les options disponibles...

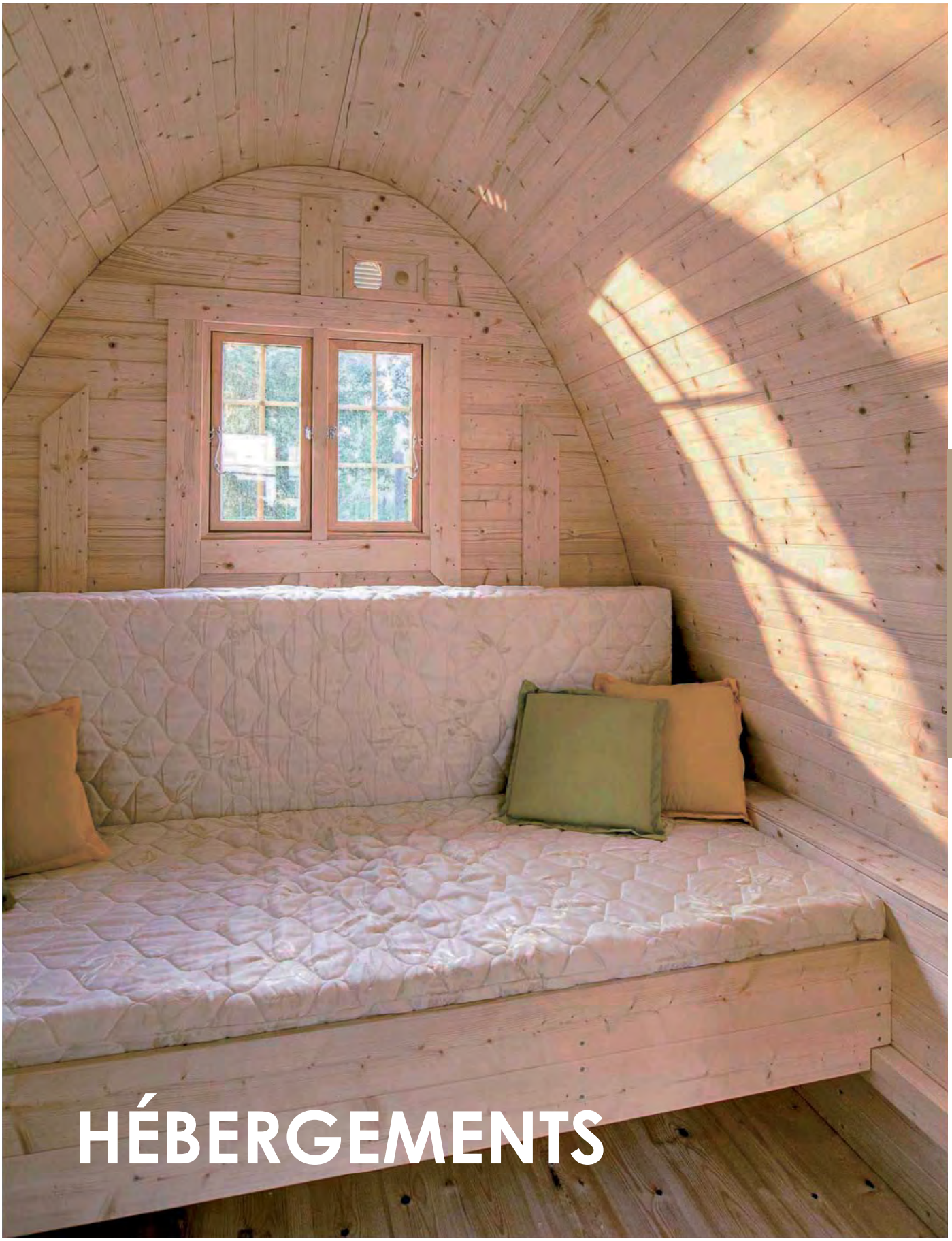

 Document protégé par les droits d'auteur ©1990-2026 - Toute reproduction interdite.

PETIT, GRAND, HEXAGONAL, OCTOGONAL, OVALE OU ROND, CHALET, TUNNEL, TONNEAU

HÉBERGEMENTS INSOLITES

ISOLÉS OU PAS... FAITES VOTRE CHOIX :

 Document protégé par les droits d'auteur ©1990-2026 - Toute reproduction interdite.

TONNEAU HÉBERGEMENT

Ø 2.2 x 4 m

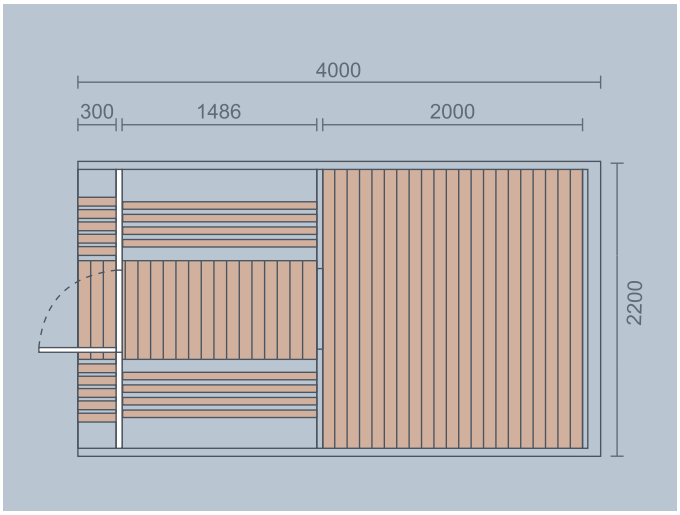

2400 mm

4000 mm

300 mm

690 x 1800 mm

1

715 x 675 mm

1000 kg

2 - 4

38 mm

Non assemblé
4 x 1.2 x 2.5 m
Assemblé
4 x 2.35 x 2.5 m

ÉQUIPEMENT STANDARD :

Bois épicéa

Toit recouvert de shingle (coloris au choix)

Bandes de serrage en acier inoxydable

Fenêtre ouvrante dans le mur du fond

Porte avec verrou et fenêtre hexagonale

Deux pièces : une chambre et un salon
avec une table coulissante, deux bancs
et 2 panneaux de bois facilement insérés entre les bancs
se transforment en un lit simple pour enfant.

Chambre avec un lit de 2.1x1.98 m,
Salon avec 2 lits de 1.5x0.68 m

Petits bancs de 0.3 m sur mini-terrasse

Possibilité d'être livré avec 1 ou 2 couleurs REMMERS côté extérieur déjà appliquée(s) : voir page 7 et 8.

 Document protégé par les droits d'auteur ©1990-2026 - Toute reproduction interdite.

TONNEAU CONVIVIAL Ø 2.2 x 4.4 m

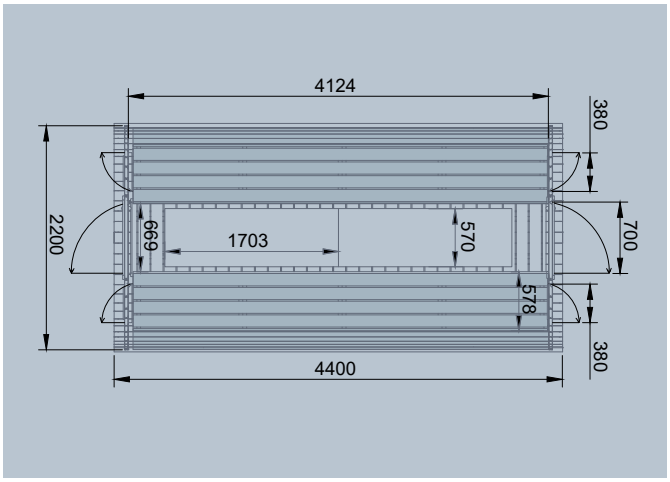

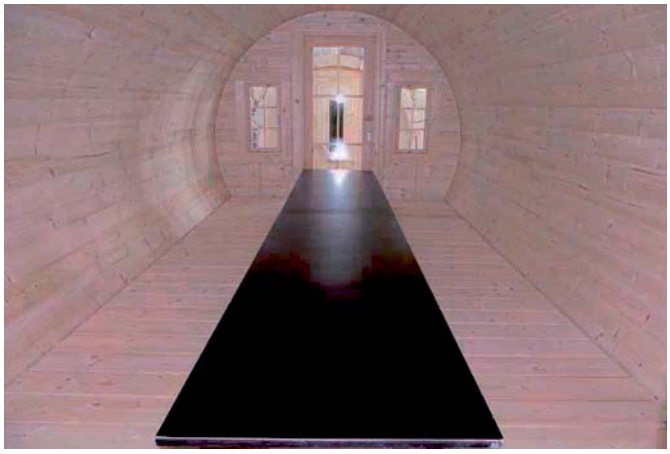

2370 mm

4400 mm

38 mm

700 x 1810 mm

4

380 x
680 mm

1200 kg

12 - 15

Non assemblé
4.4 x 1.2 x 1.2 m
Assemblé
4.4 x 2.2 x 2.4 m

ÉQUIPEMENT STANDARD :

Bois épicéa

Toit recouvert de shingle (coloris au choix)

Bandes de serrage en acier inoxydable

Quatre fenêtres ouvrantes

Portes avec serrure

Une unique pièce à l'intérieur avec deux bancs
et deux tables (contreplaqué stratifié)

Possibilité d'être livré avec 1 ou 2 couleurs REMMERS côté extérieur déjà appliquée(s) : voir page 7 et 8.

 Document protégé par les droits d'auteur ©1990-2026 - Toute reproduction interdite.

TONNEAU HÉBERGEMENT 3 PIÈCES
Ø 2.2 x 5.4 m Entrée latérale

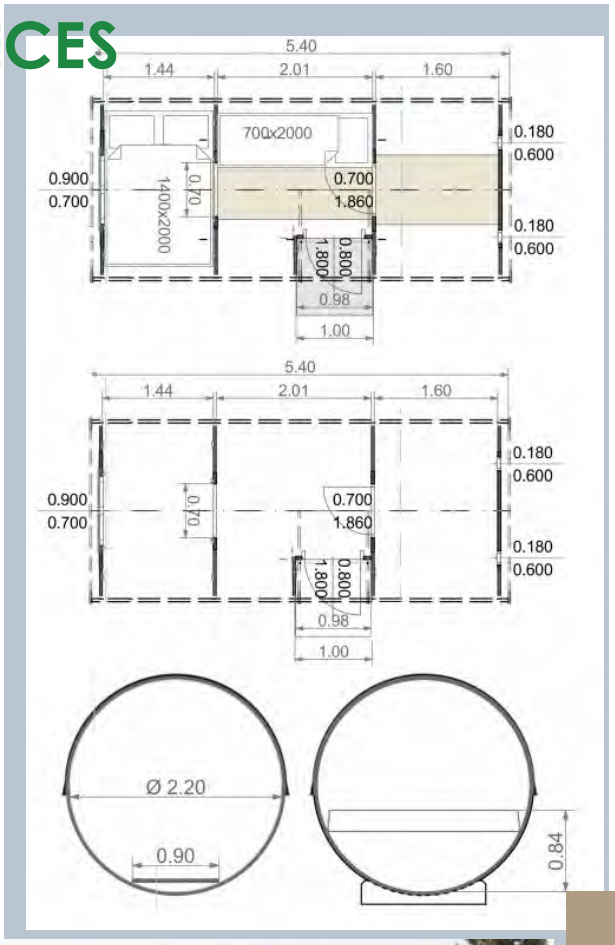

2200 mm

5400 mm

2

782 x 1760 mm

700 x 900 mm

2 - 3

2300 kg

Assemblé
2,40 x 5,50 x 2,40 m

38 mm

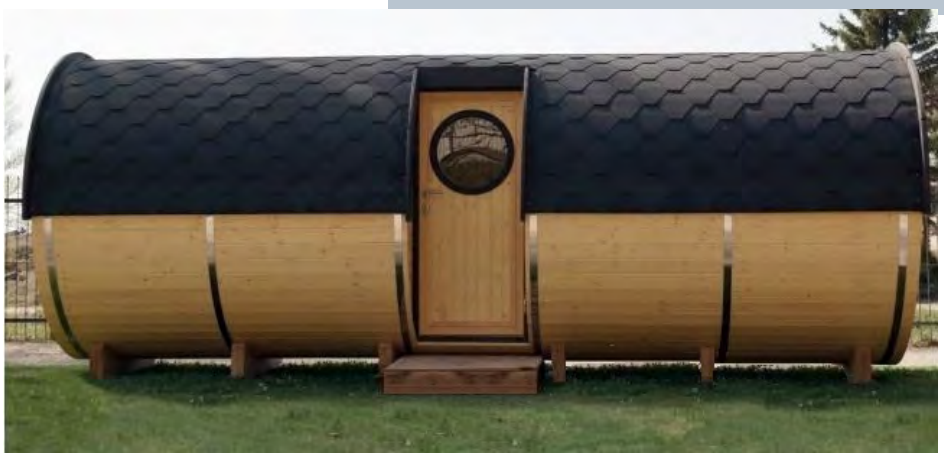

TONNEAU HÉBERGEMENT

ÉQUIPEMENT STANDARD :

Bois épicéa

Toit recouvert de shingle (coloris au choix)

Bandes de serrage en acier inoxydable

Double fenêtre ouvrante dans la chambre

Porte d'entrée latérale avec serrure et vitrage rond en verre trempé

Trois pièces : une chambre avec un sommier en 1.4x2 m,, un coin salon avec 1 petite table et 1 banc, un sommier en 0.7x2 m, une petite cuisine ou une salle de douche vide avec 1 porte en bois.

Chambre avec une surface de 1.44 x 2 m

Petit salon avec une surface de 2.01 x 2 m

Cuisine ou douche avec une surface de 1.6 x 2 m

Possibilité d'être livré avec 1 ou 2 couleurs REMMERS côté extérieur déjà appliquée(s) : voir page 7 et 8.

Document protégé par les droits d'auteur ©1990-2026 - Toute reproduction interdite.

TONNEAU HÉBERGEMENT COUPÉ Ø 3 x 4.8 m

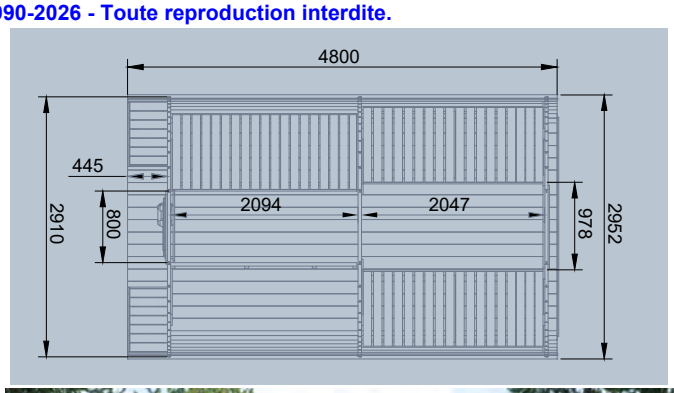

2500 mm

9.5 m²

1

1

830 x 756 mm

4-6

700 x 1725 mm

38 mm

1880 kg

non assemblé
4.8 x 1.2 x1.5 m

TONNEAU HÉBERGEMENT

ÉQUIPEMENT STANDARD :

- Bois épicéa
- Toit recouvert de shingle (coloris au choix)
- Bandes de serrage en acier inoxydable
- Fenêtre ouvrante dans le mur du fond
- Porte avec serrure et fenêtre hexagonale
- Deux pièces : une chambre et un salon
- Possibilité de faire du salon une chambre
- Surface de la chambre 2x2.3 m.
- Petite terrasse (prof.: 0.45m) avec ou sans bancs (Prof.: 0,3 m).
- Capacité de couchage : 4-6 pers. 2 à 3 Pièces.

Options mobilier :
2 Lits simples ou 4 lits superposés ou 1 lit simple et 2 lits superposés Cloison avec porte coulissante pour créer une 3ème pièce

Possibilité d'être livré avec 1 ou 2 couleurs REMMERS côté extérieur déjà appliquée(s) : voir page 7 et 8.

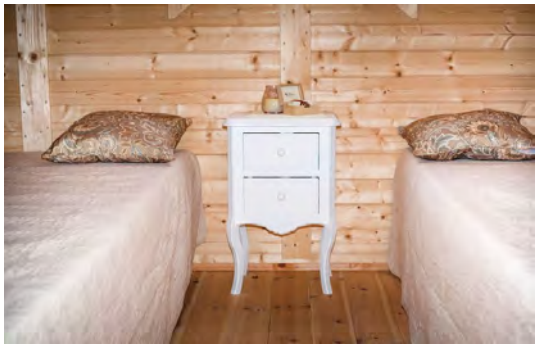

 Document protégé par les droits d'auteur ©1990-2026 - Toute reproduction interdite.

AUTRES TONNEAUX HÉBERGEMENTS : 2 solutions A & B

TONNEAU Ø 2.2 x 3.3 m TONNEAU Ø 2.2 x 4.4 m

STANDARD COMMUN :
3 ou 5 bandes de serrage en acier inoxydable.
2 fenêtres ouvrantes en façade (380x657 mm).
Porte avec serrure et une grande fenêtre fixe rectangulaire.
Hauteur totale : 2.4 m.
2 espaces : salon + chambre.
Sans terrasse

Tout inclus
STANDARD Long. 3.3 m :
Chambre de 2x1.68 m.
Salon avec 2 bancs 0.6x1.3 m.
Surface int. : 5.4 m²
Différences des versions :
Dans le mur du fond :
A : 1 fenêtre à double ouverture (880x510 mm)
B : 2 fenêtres à double ouverture (880x510 mm).
Capacité de couchage - chambre + salon :
A : 1 lit double : 1,68x2 m, 2 adultes
+ 2 enfants sur bancs + 1 table coulissante
B : 2 lits doubles superposés
bas 1.68x1.6 m et haut 1.68x2 m,
2 adultes + 2-3 enfants + 2 enfants / bancs.
Assemblé* : 3.1x2.32x2.4 m
Non assemblé : 3.1x1.2x1.3 m

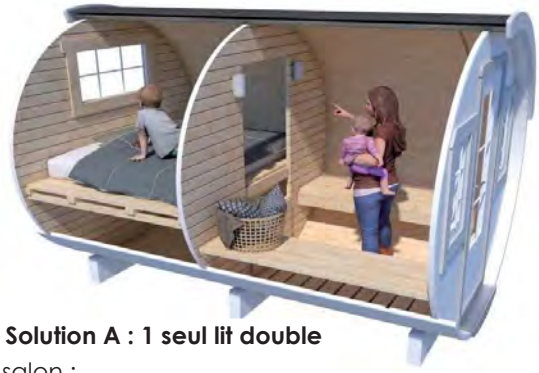

Solution A : 1 seul lit double

Solution A : 1 table coulissante

Tout inclus
STANDARD Long. 4.4 m :
Chambre de 2x2 m.
Salon avec 2 bancs en 0.6x2.08 m. Surface int. : 9 m²
Différences des versions :
Dans le mur du fond :
A : 1 fenêtre à double ouverture (880x510 mm)
B : 2 fenêtres à double ouverture (880x510 mm).
Capacité de couchage - chambre + salon :
A : 1 lit double : 2x2 m, 2 adultes
+ 2 enfants sur bancs + 1 table coulissante
B : 2 lits doubles superposés
bas :1.6x2 m et haut : 2x2 m,
4 adultes + 2-3 enfants + 2 enfants / bancs.
Assemblé* : 4.4x2.35x2.50 m
Non assemblé : 4.4x1.2x2.5 m

Solution A : 1 seul lit double

Solution B : 2 lits double superposés

Solution B : 2 lits double superposés

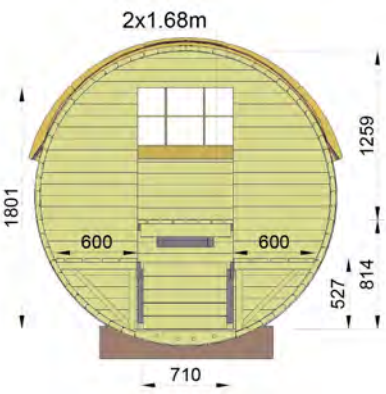

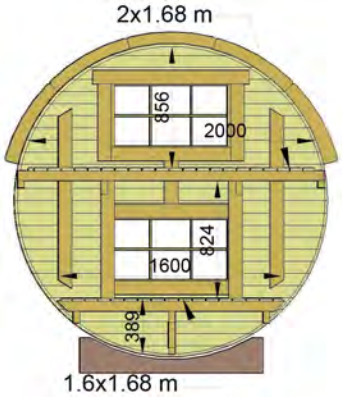

TONNEAU Ø 2.2 x 3.3 m - Solution A et B -

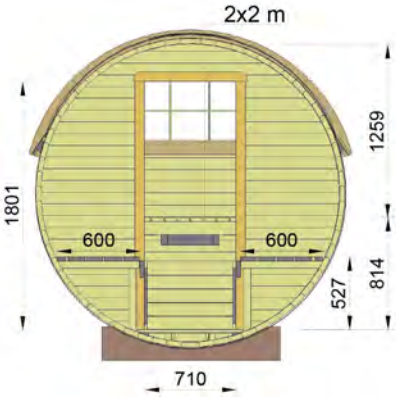

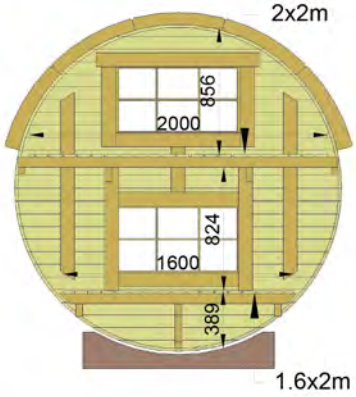

- TONNEAU Ø 2.2 x 4.4 m - Solution A et B

Possibilité d'être livré avec 1 ou 2 couleurs REMMERS côté extérieur déjà appliquée(s) : voir page 7 et 8.

Demandez-nous toutes les options possibles...

 Document protégé par les droits d'auteur ©1990-2026 - Toute reproduction interdite.

HÉBERGEMENT DÉLICE
4.3 x 2.4 m

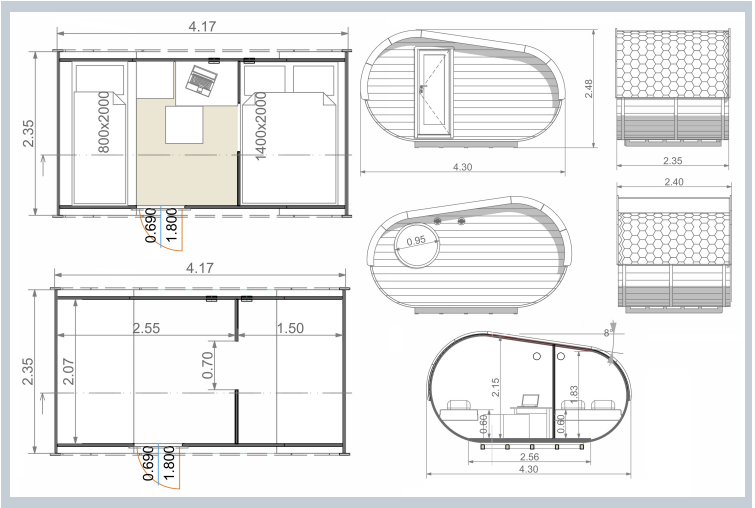

2246 mm

Pente : 8°

1ère pièce : 5.44m²
2ème pièce : 3.30 m²
soit 8.74 m²

2940 mm

hublot 0.85

450x1550 mm

700x1800 mm

6 - 8

1200 kg

Ovale

38 mm

Assemblé
4.3 x 2.4 x 2.5 m
Non assemblé
4.3 x 2.4 x 2.55 m

HÉBERGEMENT DÉLICE

ÉQUIPEMENT STANDARD :

HÉBERGEMENT de forme ovale
Toit recouvert de shingle (coloris au choix)
3 Bandes de serrage en acier inoxydable

Porte 690x1800 mm avec serrure et grande fenêtre en verre trempé
Fenêtre ronde Ø 0.85 m dans le mur du fond

2 unités de ventilation
2 espaces

Dimensions extérieures : 4.290 x 2480 x 2500 mm
Plancher bois massif 18 mm sur base de 160 mm,
cadre 38 mm et lattes 25x45 mm

Options :
Lit double 1.4x2 m, lit simple 0.8x2 m, table, poufs
porte d'entrée double vitrée 1300x1800 mm
murs en 58 mm au lieu de 38 mm.

Possibilité d'être livré avec 1 ou 2 couleurs REMMERS côté extérieur déjà appliquée(s) : voir page 7 et 8.

 Document protégé par les droits d'auteur ©1990-2026 - Toute reproduction interdite.

TUNNELS HÉBERGEMENTS 2.4x2.4[A], 2.4x3[B], 2.4x3.5[C], 2.4x4[D] m suivant le modèle avec ou sans terrasse en Thermowood ou pas

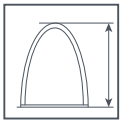
2600 mm

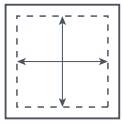
A 5 m² - **B** 6.3 m²
C 7.2 m² - **D** 7.5 m²

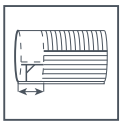
Si terrasse prof. 600 mm

1

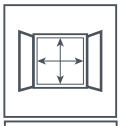
715 x 675 mm

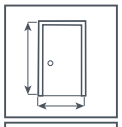
1020 x 1900 mm

38 mm

2 - 5

A 800 Kg - **B** 1000 kg
C 1140 Kg - **D** 1300 Kg

Non assemblé :
A 2.5x1.2x2.6 m - **B** 3.6x1.2x2.6 m
C 3.1x1.2x2.6 m - **D** 4x1.2x2.6 m

Assemblé :
A 2.5x2.4x2.6 m - **B** 3.6x2.4x2.6 m
C 3.1x2.4x2.6 m **D** 4.2x2.4x2.6 m

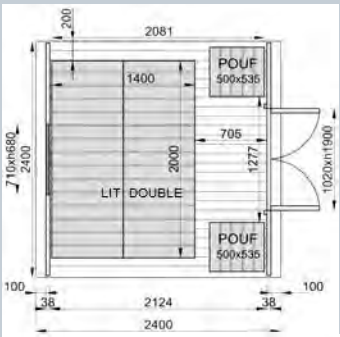

A 2.4 x 2.4 m

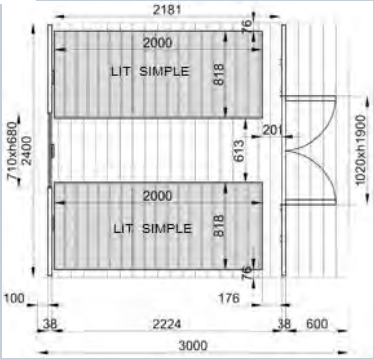

B 2.4 x 3 m

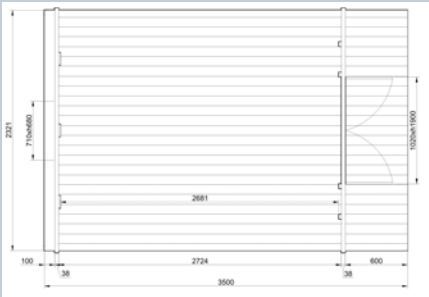
C 2.4 x 3.5 m

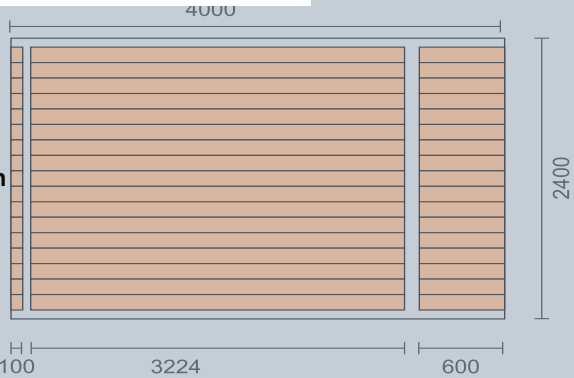

D 2.4 x 4 m

TUNNEL HÉBERGEMENT

ÉQUIPEMENT STANDARD :

- Bois épicéa
- Toit recouvert de shingle (coloris au choix)
- Fenêtre à double vitrage ouvrante dans le mur du fond
- Porte à 2 battants avec serrure

A TUNNEL 2.4 x 2.4 m : en Thermowood ou pas,
Ce Tunnel est sans terrasse à l'avant. 1 pièce de 2.1 m.
B TUNNEL 2.4 x 3 m : en Thermowood ou pas,
Ce Tunnel est avec terrasse de 0.6 m à l'avant, 1 pièce de 2.2 m.
ou sans terrasse à l'avant, 1 pièce de 2.7 m.
C TUNNEL 2.4 x 3.5 m : en Thermowood ou pas,
Ce Tunnel est avec terrasse de 0.6 m à l'avant, 1 pièce de 2.7 m.
ou sans terrasse à l'avant, 1 pièce de 3.2 m.
D TUNNEL 2.4 x 4 m : en Thermowood ou pas,
Ce Tunnel est avec terrasse de 0.6 m à l'avant, 1 pièce de 3.2 m.
ou sans terrasse à l'avant, 1 pièce de 3.7 m.

***OPTIONS DISPONIBLES :**
Banc, Sommier pour Lit Double/Canapé,
Sommier pour Lit simple, Tiroir sous le lit simple,
Table 85 x 60 cm, Pouf/Coffre.

Thermowood, teinte avec terrasse en complément

Possibilité d'être livré avec 1 ou 2 couleurs REMMERS côté extérieur déjà appliquée(s) : voir page 7 et 8.

 Document protégé par les droits d'auteur ©1990-2026 - Toute reproduction interdite.

TUNNELS HÉBERGEMENTS 2.4x4.8[E], 2.4x5.9[F], 3.2x4.8[G] m suivant le modèle avec ou sans terrasse en Thermowood ou pas

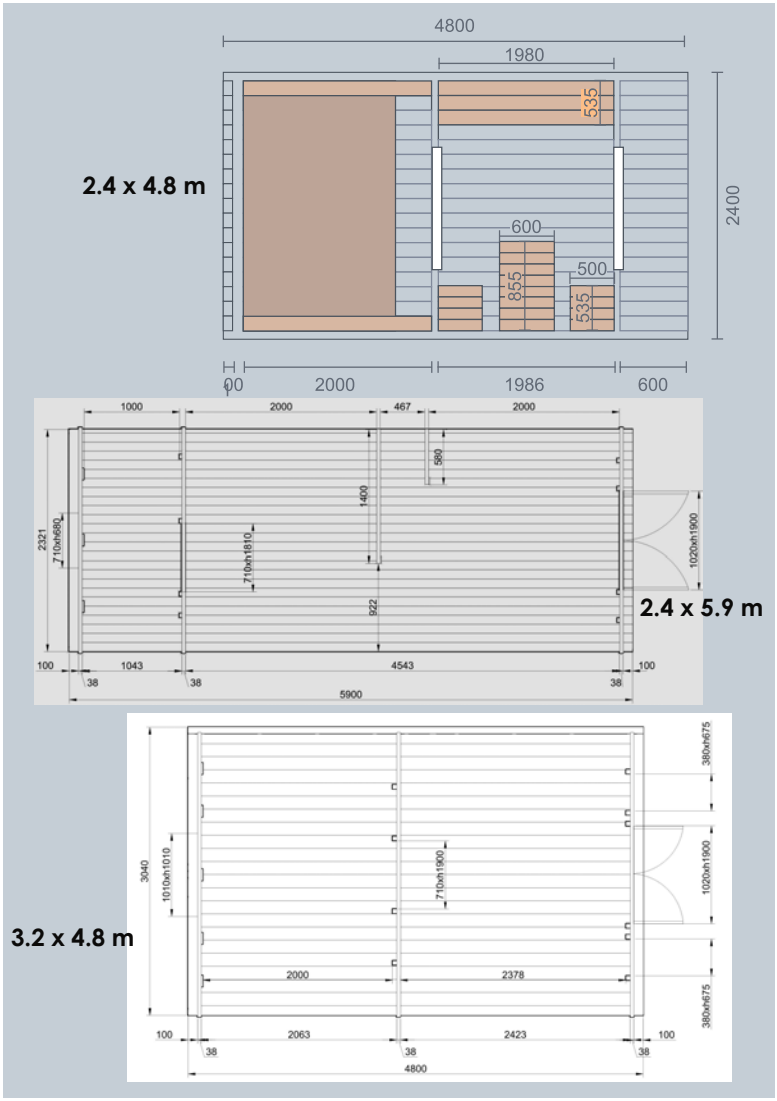

E>G 2600 mm

E 9.3 m² - **F** 11.7 m²
G 13.4 m²

Si terrasse prof. 600 mm

1

715 x 675 mm

1020 x 1900 mm

38 mm

2 - 5

E 1880 Kg
F 2000 Kg
G 2200 Kg

Non assemblé : E 4.8x1.2x2.6 m
F 5.9x1.2x2.6 m - **G** 4.9x1.2x2.6 m

Assemblé : E 5x2.4x2.6 m - **F** 5.9x2.4x2.6 m - **G** : non

TUNNEL HÉBERGEMENT

ÉQUIPEMENT STANDARD :

- Bois épicéa
- Toit recouvert de shingle (coloris au choix)
- Fenêtre à double vitrage ouvrante dans le mur du fond
- Porte à 2 battants avec serrure

E TUNNEL 2.4 x 4.8 m : en Thermowood ou pas ou isolé
Ce Tunnel est avec terrasse de 0.6 m à l'avant, 1ère p. 1.9 m.+ 2ème p. 2 m.
ou sans terrasse à l'avant, 1ère p. 2.4 m.+ 2ème p. 2 m.

F TUNNEL 2.4 x 5.9 m : sans Thermowood, ni isolation
Ce Tunnel est ou sans terrasse à l'avant, 1ère p. 2 m.+ 2ème p. 2 m.

G TUNNEL 3.2 x 4.8 m : sans Thermowood, isolé ou pas
Ce Tunnel est avec terrasse de 0.6 m à l'avant, 1ère p. 1.9 m.+ 2ème p. 2 m.
ou sans terrasse à l'avant, 1ère p. 2.4 m.+ 2ème p. 2 m.

***OPTIONS DISPONIBLES :** Banc, Sommier pour Lit Double/Canapé, Sommier pour Lit simple, Tiroir sous le lit simple, Table 85 x 60 cm, Pouf/Coffre.
Pour les 3.2 m : Paroi arrière complète en vitrage trempé 10 mm.
Et uniquement pour le 3.2X5.9 m : Placards, Set de cuisine : 3 pièces

Possibilité d'être livré avec 1 ou 2 couleurs REMMERS côté extérieur déjà appliquée(s) : voir page 7 et 8.

 Document protégé par les droits d'auteur ©1990-2026 - Toute reproduction interdite.

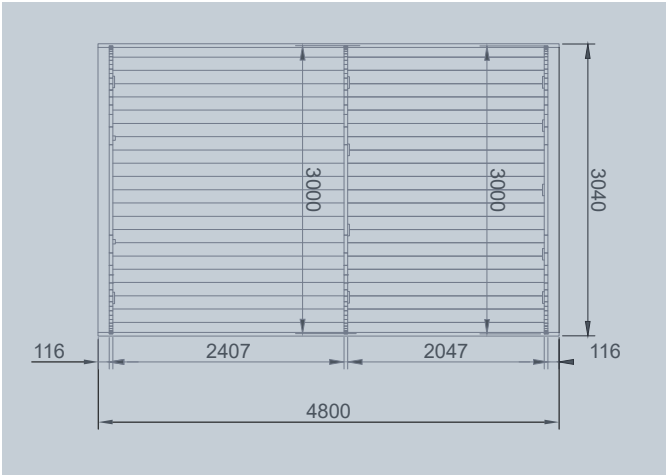

TUNNELS HÉBERGEMENTS ISOLÉS
2.4x4.8 m, 3.2x4.8 m

sans terrasse à l'avant
ou avec : 0.6 m de profondeur, alors 1er espace diminué en profondeur

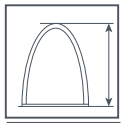
2560 mm

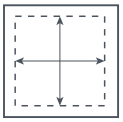
11.5 m²
13.4 m²

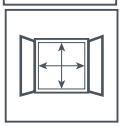
925 x 950 mm

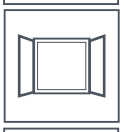
1

4-10

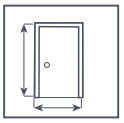
900 x1790 mm

100 mm

2.4x4.8 m :
Non assemblé 4.9 x 1.2 x 2.6 m
Assemblé : 4.9 x 2.4 x 2.6 m

3.2x4.8 m : Non assemblé
4.9 x 1.2 x 2.6 m

ÉQUIPEMENT STANDARD :

- Bois Epicéa avec murs isolés
- Toit recouvert de shingle (coloris au choix)
- Fenêtre à double vitrage ouvrante dans le mur du fond
- Porte à deux battants avec serrure

TUNNEL ISOLE 2.4 x 4.8 m : Tunnel avec ou sans terrasse à l'avant. Avec terrasse 0,6 m : 1ère pièce 1,80 m et la 2ème pièce est 2 m de longueur (standard);
Sans terrasse : 1ère pièce de 2,3 m de long et la deuxième pièce est de 2 m de long. 2 pièces.
TUNNEL ISOLE 3.2 x 4.8 m : Tunnel avec ou sans terrasse à l'avant. Avec terrasse 0,6 m : 1ère pièce 1,80 m et la 2ème pièce est 2 m de longueur (standard);
Sans terrasse : 1ère pièce de 2,3 m de long et la deuxième pièce est de 2 m de long. 2 pièces.
OPTIONS DISPONIBLES : Banc, Sommier pour Lit Double/Canapé, Sommier pour Lit simple, Tiroir sous le lit simple, Table 85 x 60 cm, Pouf/Coffre, Paroi arrière complète en vitrage trempé 10 mm.
Uniquement pour le 3.2 x 4.8 m:
Set de cuisine pour le 1er espace : 2 portes doubles, plan de travail non découpé, 1 étagère intérieure, charnières et poignées.

Murs Isolés : Mur Epicéa 38 mm, Laine de roche en 50 mm
Pare-pluie 1 mm, OSB 10 mm, Bardeau bitumeux 3 mm

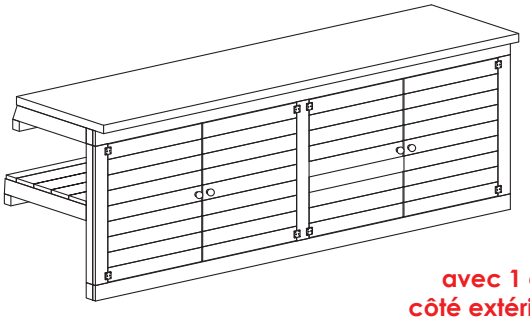

Possibilité d'être livré avec 1 ou 2 couleurs REMMERS côté extérieur déjà appliquée(s) : **voir page 7 et 8.**

TUNNEL HÉBERGEMENT

 Document protégé par les droits d'auteur ©1990-2026 - Toute reproduction interdite.

TUNNEL HÉBERGEMENT 2.4x5.9 m avec Entrée Centrale

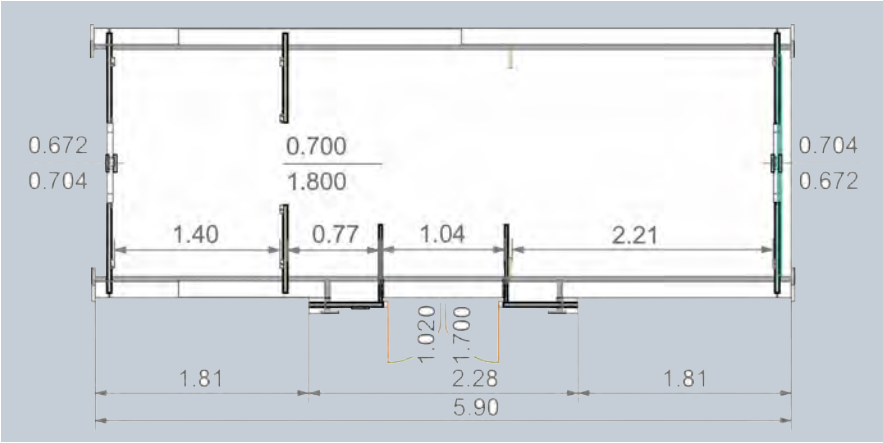

2280 mm

12 m²

2

672x704 mm

2

2-4

1020x1700 mm

38 mm

Assemblé
6 x 2,4 x 2,6 m

TUNNEL HÉBERGEMENT

ÉQUIPEMENT STANDARD :

- Bois épicéa
- Toit recouvert de shingle (coloris au choix)
- Bandes de serrage en acier inoxydable
- Fenêtres ouvrantes dans les murs de côté
- Porte avec serrure et fenêtre rectangulaire
- Deux pièces : une chambre, une entrée et un salon
- Possibilité de faire du salon une autre chambre
- Pas de porte intérieure. Murs intérieurs ouverts
- Pas de terrasse
- Capacité de couchage : 2-4 pers. 2 à 3 Pièces.

OPTIONS DISPONIBLES :
Banc, Table 85 x 60 cm, Pouf/Coffre,
Sommier pour Lit Double/Canapé,
Sommier pour Lit simple,
Tiroir sous le lit simple,
Terrasse individuelle,
Paroi latérale complète de chaque côté : en vitrage trempé 10 mm,
Set de cuisine (placard en bois)

Possibilité d'être livré avec 1 ou 2 couleurs REMMERS côté extérieur déjà appliquée(s) : voir page 7 et 8.

 Document protégé par les droits d'auteur ©1990-2026 - Toute reproduction interdite.

TUNNEL HÉBERGEMENT

Isolé[A] ou pas[B]

3.2x5.9 m sans terrasse

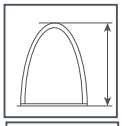

A : 2560 mm
B : 2480 mm

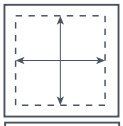

A : 15.77 m²
B : 15.80 m²

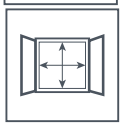

678 x 714 mm

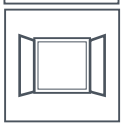

3

2-3

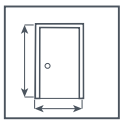

1020 x 1920 mm

vide
2910 Kg

100 mm isolé - 38 mm non isolé

Non assemblé
5.9 x 1.2 x 1.5 m

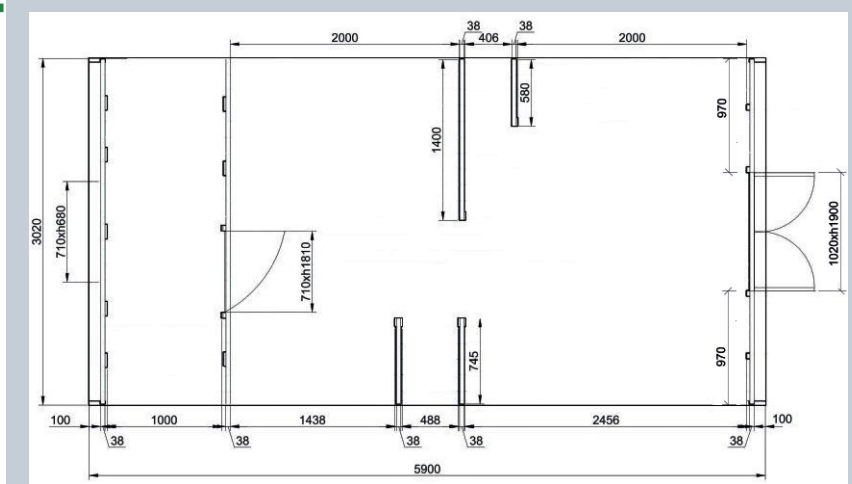

ÉQUIPEMENT STANDARD :

Bois Epicéa avec murs isolés
Toit recouvert de shingle (coloris au choix)
Fenêtre ouvrante dans le mur du fond
Porte à deux battants avec serrure
et 2 fenêtres ouvrantes
3 pièces : salon, chambre, sdd
Placard ouvert
2 fenêtres qui s'ouvrent sur le mur avant,
Porte à double vitrage et serrure,
Armoire fermée*
ou zone de garde-manger : 0,39 m²;
Des étagères* pour vos affaires,
Place pour mini cuisine*;
Grand salon avec des espaces
pour 1 lit double*
et 1 lit simple* WC / douche.
Tunnel sans terrasse à l'avant. 3 pièces.
*Tous les accessoires sont en option.

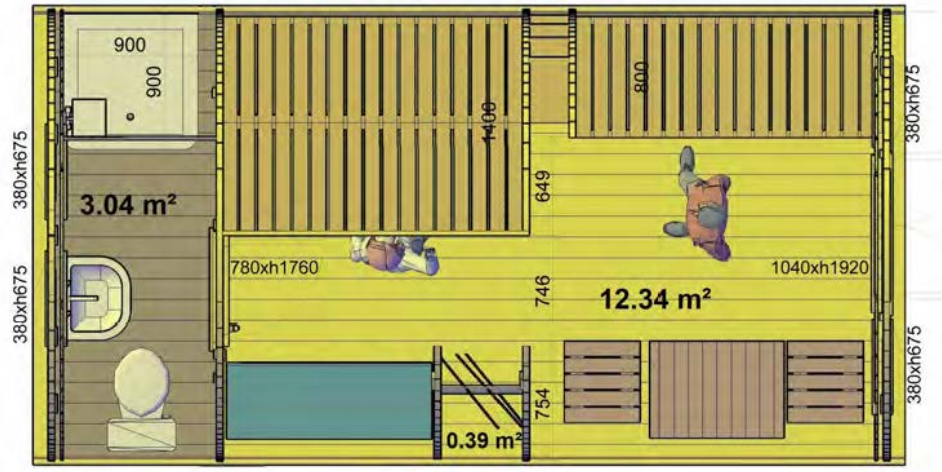

OPTIONS DISPONIBLES :
Banc, Sommier pour Lit Double/Canapé,
Sommier pour Lit simple,
Tiroir sous le lit simple, Table 85 x 60 cm,
Pouf/Coffre,
Terrasse individuelle,
Pas de fenêtres sur mur avant,
Paroi arrière complète
en vitrage trempé 10 mm,
Placard au-dessus de l'esp. chambre,
Set de cuisine :
1 porte double pour 2ème espace
ou 2 portes doubles pour 1er espace
(1 esp. placard ouvert en moins).

Autres meubles, sanitaires, lavabo, douche, évier...
et tout raccord non fournis.

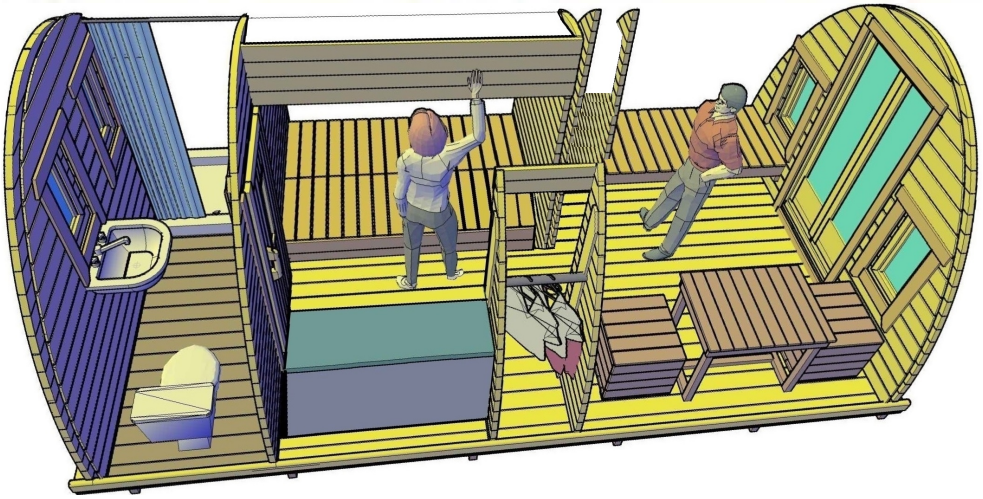

Murs Isolés :
Mur Epicéa 38 mm,
Laine de roche en 50 mm, Pare-pluie 1 mm,
OSB 10 mm, Bardeau bitumeux 3 mm

Possibilité d'être livré avec 1 ou 2 couleurs REMMERS côté extérieur déjà appliquée(s) : voir page 7 et 8.

 Document protégé par les droits d'auteur ©1990-2026 - Toute reproduction interdite.

OPTIONS POUR TONNEAUX OU TUNNELS HÉBERGEMENTS

POUF COFFRE (Lxlxh) 500 x 500 x 494

TABLE (Lxlxh) 855 x 600 x 750

LIT SIMPLE facilement fixable au mur pour lits superposés.
(Lxlxh)
2200 x 940 x 430 mm

TIROIR SOUS BANC OU LIT SIMPLE
(Lxlxh)750 x 720 x 190 mm

LIT DOUBLE - SOFA
(Lxlxh)
2000 x 1560 x 480

ETAGERE FERMEE SEULEMENT POUR TUNNEL 3.20x5.90 m

POT DE FLEURS DECOR
Pot de fleurs en épicéa, composé de 20 segments (chacun mesurant 45 x 45 mm), utilisation intérieure et extérieure. Livré entièrement assemblé (Lxlxh): 0,52 x 0,52 x 0,65 m.

SEUIL INOX POUR PORTE EXTERIEURE

BANC
(Lxlxh)
1986 x 535 x 494

ÉTAGÈRE
(Lxlxh)
1000 x 300 x 30 mm

Uniquement pour Tunnel en 3.2 m :
Paroi arrière complète en vitrage trempé 10 mm teinté marron.
Dim. L.xH. 2729x2100 mm

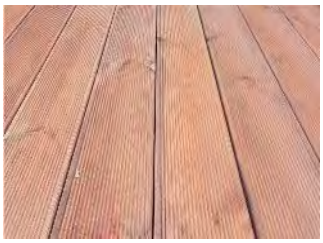

Terrasse :
2m x 2m (4m²) - 3m x 2m (6m²)
4m x 2m (8m²) - 4m x 3m
(12m²) 4m x 4m (16m²)

SET DE CUISINE EN BOIS (L x W x H): 2340 x 683 x 808 mm
uniquement pour le Tunnel isolé en 3.2x4.8 m sans la terrasse comprenant : cadre, dessus, 1 étagère intérieure, 1 ou 2 double portes, charnières et poignées. (sans évier, ni robinet)

Options uniquement pour Tonneau HÉBERGEMENT
Coupé : 3ème pièce (pour wc ou sdd ou cellier...) avec paroi et 1 porte coulissante avec vitrage décoratif.
De 1 à 4 lits simples superposés avec ou sans échelle ou 1 à 2 lits simples.

(L x l x H) : 1435 x 600 x 797 mm (L x W x H): 900 x 600 x 797 mm.
L'ARMOIRE EN BOIS est faite de panneaux de bois collés. Inclus : cadre, plateau avec portes, charnières et boutons.

Possibilité d'être livré avec une ou deux couleur(s) REMMERS côté extérieur déjà appliquée :
voir page 7 et 8.

 Document protégé par les droits d'auteur ©1990-2026 - Toute reproduction interdite.

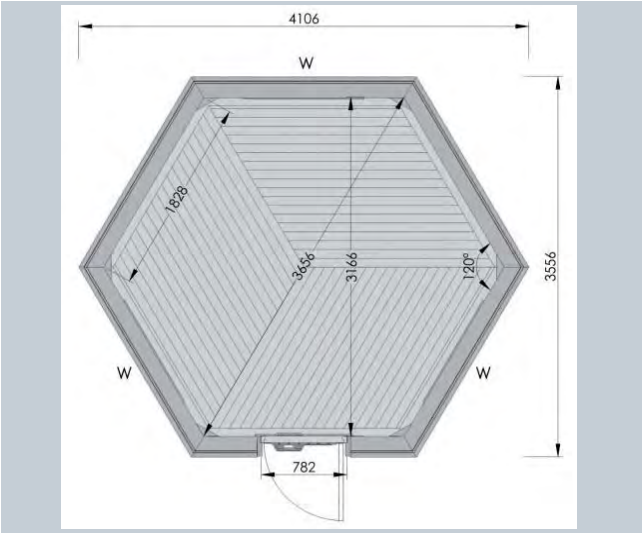

CHALET HÉBERGEMENT 9.20 m²

3062 mm

780 x 1500 mm

1155 mm

9.2 m²

45 mm

3760 mm

6 côtés

Non assemblé
2.4 x 1.2 x 2.5 m

1200 kg

3

1

880 x 510 mm

ÉQUIPEMENT STANDARD :

Murs, plancher, toiture

Toit recouvert de shingle (noir, vert ou rouge)

Fenêtres double vitrage dont 1 à 4 s'ouvre(nt) en bascule

Porte avec serrure et fenêtre hexagonale

Dimensions fenêtre : 88x51 cm - porte d'entrée : 78x150 cm

1 pièce

OPTIONS DISPONIBLES :
Parquet,
Sols et plafonds : isolés par Laine de roche,
Ouverture complémentaire de fenêtre existante : 1 ou 2
Rideaux bleus ou marrons, Peau de renne,
1 à 2 Rangs de 145 mm de haut complémentaires
Panneaux de toit vitré : 1 à 5 panneaux
Etagère en coin de 1 à 4 pièces
Seuil de porte en acier inoxydable et Stopper de porte.

Possibilité d'être livré avec une ou deux couleur(s) REMMERS côté extérieur, déjà appliquée(s) : voir page 7 et 8.

 Document protégé par les droits d'auteur ©1990-2026 - Toute reproduction interdite.

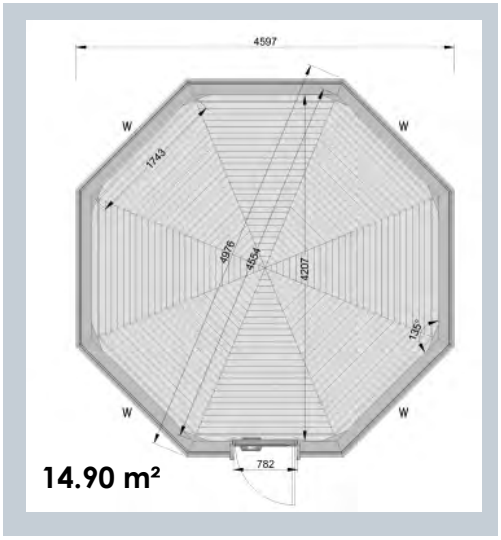

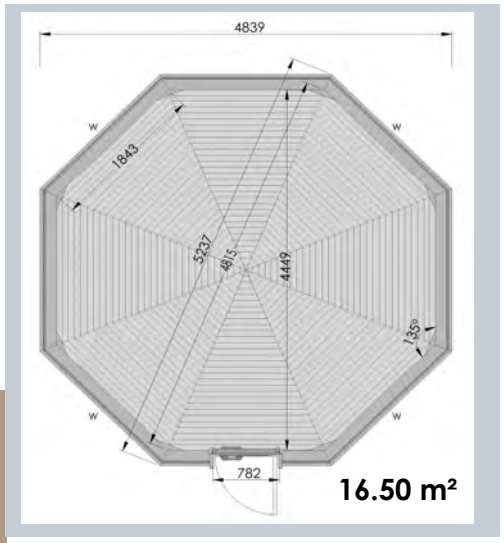

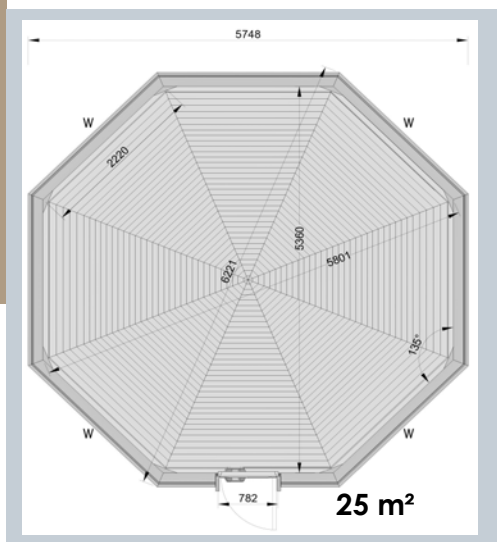

CHALET HÉBERGEMENT 14.90 m²

existe aussi en : 16.50 et 25 m²

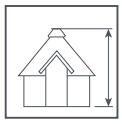
3325 mm
3446 mm
4566 mm

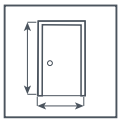
782 x 1630 mm
782 x 1630 mm
782 x 1760 mm

8 côtés

1155 mm

45 mm

Non assemblé
3.5 x 1.2 x 2.5 m
3.5 x 1.2 x 2.5 m
4.55 x 1.2 x 2.6 m

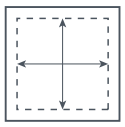
14.90 m²
16.50 m²
25.00 m²

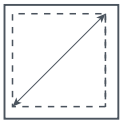
4207 mm
4449 mm
5360 mm

1600 kg
1650 kg
2300 kg

4

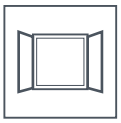
2

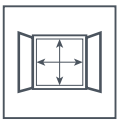
880 x 510 mm

ÉQUIPEMENT STANDARD :

Murs, plancher, toiture, Toit recouvert de shingle (noir, vert ou rouge)
4 Fenêtres double vitrage dont 2 s'ouvrent en bascule
Porte avec serrure et fenêtre hexagonale
Dimensions fenêtre : 88x51 cm - porte d'entrée : suivant kit
1 pièce

OPTIONS DISPONIBLES SUIVANT KIT :
Parquet,
Sols et plafonds : isolés par Laine de roche,
Ouverture complémentaire de fenêtre existante : 1 ou 2,
Rideaux bleus ou marrons, Peau de renne,
1 à 2 Rangs de 145 mm de haut complémentaires,
Panneaux de toit vitré : 1 à 5 panneaux ,
Etagère en coin de 1 à 4 pièces,
Seuil de porte en acier inoxydable et Stopper de porte.

Possibilité d'être livré avec une ou deux couleur(s) REMMERS côté extérieur, déjà appliquée(s) : voir page 7 et 8.

14.90 m²

16.50 m²

25 m²

 Document protégé par les droits d'auteur ©1990-2026 - Toute reproduction interdite.

CHALET 9.20 m² et 16.50 m² avec 1 extension

Standard commun : Epicéa nordique, mur, sol, panneaux de toit, toit recouvert de bardeaux de bitume de la couleur de votre choix : rouge, vert ou noir, double vitrage, Porte d'entrée avec serrure et fenêtre hexagonale, Dimensions fenêtre : 88x51 cm - porte d'entrée 78x163 cm.

Extension de 4.30 m² : 1.83 x 2.50 m

Extension de 5.20 m² : 1.83 x 3.00 m

CHALET 9.20 m² + 1 Ext. 4.30 m² ou de 5.20 m²

STANDARD : 6 côtés + 1 extension rectangulaire de 4.30 m²,
4 doubles vitres (dont 2 s'ouvrent), Surface totale: 13.5 / 14.40 m².
2 espaces. Haut maxi : 2.98 m - Longueur : 5.8 m / 6.3 m -
Profond. : 3.77 m 1 Palette : 4,5 x 1,2 x 2,55 m. Poids : 1700 kg.

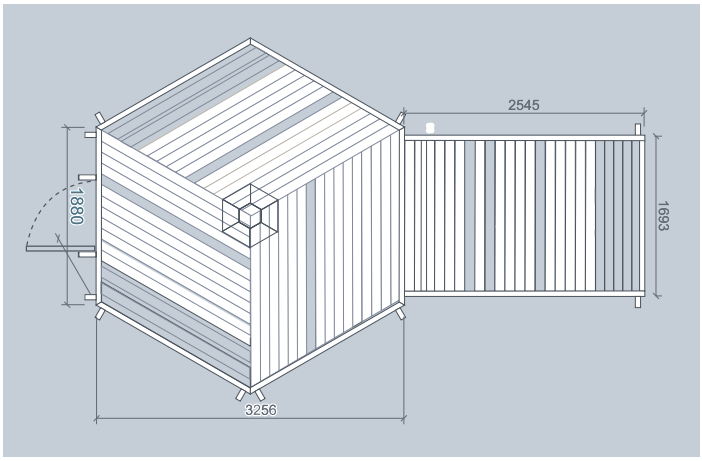

Avec l'extension de 4.30 m² : Longueur 5.80 m

Avec l'extension de 5.20 m² : Longueur 6.30 m

CHALET 16.5 m² + 1 Ext. 4.30 m² ou de 5.20 m²

STANDARD : 6 côtés + 1 extension rectangulaire de 4.30 m²,
5 doubles vitres (dont 3 s'ouvrent), Surface totale: 20,8 m².
2 espaces. Haut maxi : 3.60 m. Longueur : 7.04 / 7.54 m - Profondeur :
4.54 m 2 Palettes : 3,75 x 1,2 x 2,55 m et 2 x 1,2 x 2,55 m. Poids : 2150 kg.

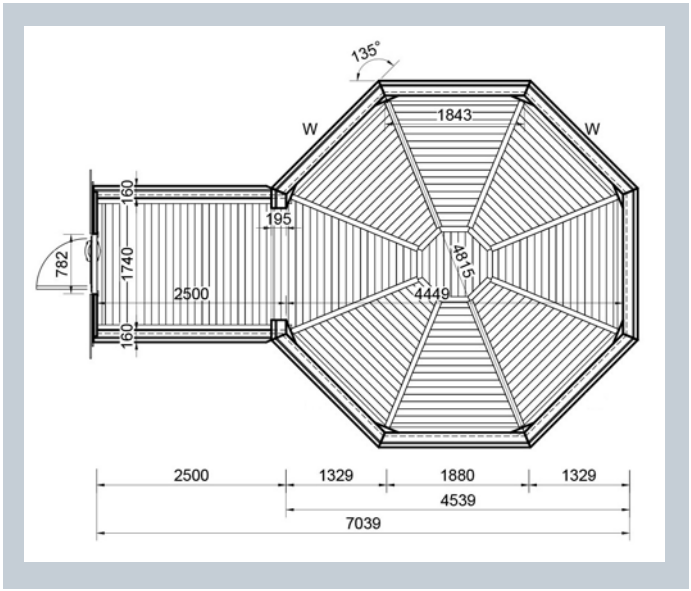

Avec l'extension de 4.30 m² : Longueur 7.04 m

Avec l'extension de 5.20 m² : Longueur 7.54 m

CHALET HÉBERGEMENT

Possibilité d'être livré avec une ou deux couleur(s) REMMERS côté extérieur, déjà appliquée(s) : voir page 7 et 8.

 Document protégé par les droits d'auteur ©1990-2026 - Toute reproduction interdite.

CHALET 9.20 m² avec 2 extensions de 4.30 m²

Standard commun : Epicéa nordique, mur, sol, panneaux de toit, toit recouvert de bardeaux de bitume de la couleur de votre choix : rouge, vert ou noir, double vitrage, Porte d'entrée avec serrure et fenêtre hexagonale, Dimensions fenêtre : 88x51 cm - porte d'entrée 78x163 cm.

STANDARD :
6 côtés + 2 extensions rectangulaires de 4.30 m²,
5 doubles vitres (dont 3 s'ouvrent),
Surface totale: 17,80 m².
3 espaces. Haut maxi : 3.06 m.
Longueur : 8.15 m - Profondeur : 4.43 m.
2 Palettes : 3,8x1,2x2,55 m et 2 x 1,2 x 2,55 m.
Poids : 1700 kg

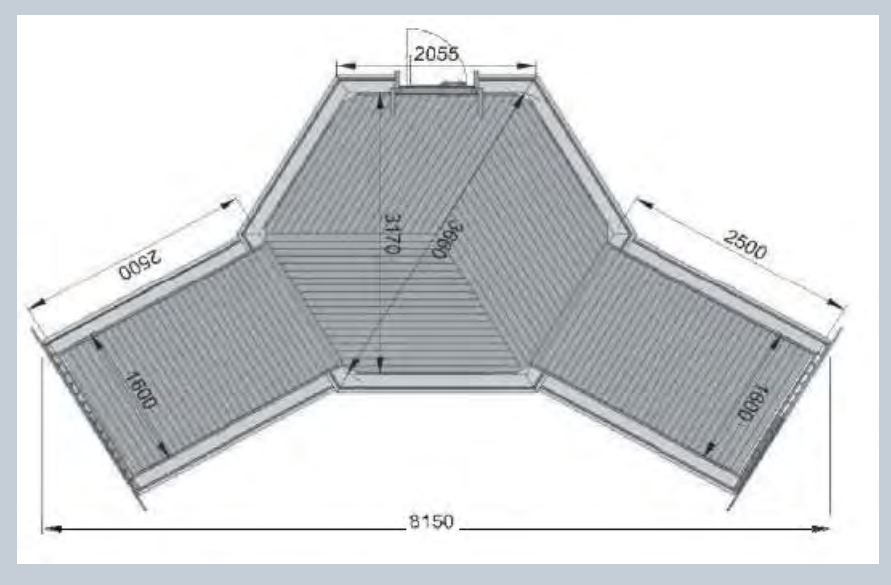

Possibilité d'être livré avec une ou deux couleur(s) REMMERS côté extérieur, déjà appliquée(s) : voir page 7 et 8.

CHALET HÉBERGEMENT

 Document protégé par les droits d'auteur ©1990-2026 - Toute reproduction interdite.

CHALET 16.50 m² avec 2 extensions de 4.30 m²

Standard commun : Epicéa nordique, mur, sol, panneaux de toit, toit recouvert de bardeaux de bitume de la couleur de votre choix : rouge, vert ou noir, double vitrage, Porte d'entrée avec serrure et fenêtre hexagonale, Dimensions fenêtre : 88x51 cm - porte d'entrée 78x163 cm.

STANDARD : 8 côtés + 2 extensions rectangulaires de 4.30 m², 4 doubles vitres (dont 2 s'ouvrent), Surface totale: 24.5 m². 3 espaces. Haut maxi : 3.45 m., Longueur : 8.15 m - Profondeur : 6.24 m, 2 Palettes : 3,75 x 1,2 x 2,55 m et 3,75 x 1,2 x 2,55 m. Poids : 2500 kg

Dimensions des extensions - Diagonale :
3.00 m² = 1.70 x 1.83 m : 2498 mm
4.30 m² = 2.50 x 1.83 m : 3098 mm
5.20 m² = 3 x 1.83 m : 3514 mm

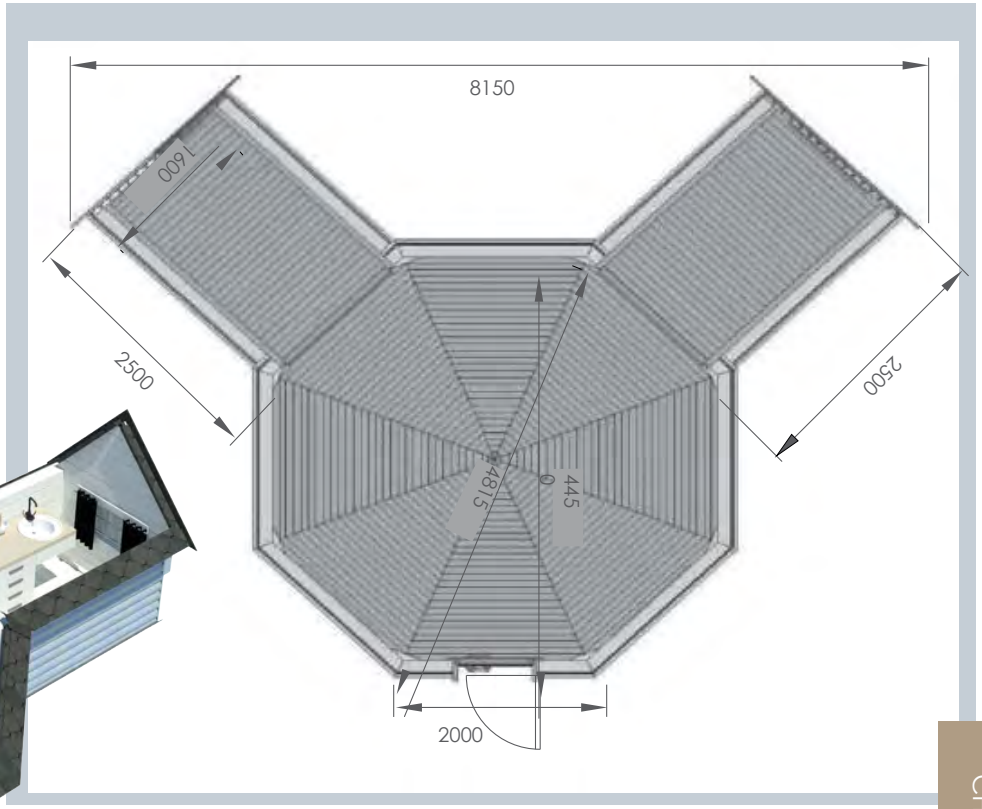

Possibilité d'être livré avec une ou deux couleur(s) REMMERS côté extérieur, déjà appliquée(s) : voir page 7 et 8.

CHALET HÉBERGEMENT

 Document protégé par les droits d'auteur ©1990-2026 - Toute reproduction interdite.

CHALET 25 m² avec 1 Extension

Standard commun : Epicéa nordique, mur, sol, panneaux de toit, toit recouvert de bardeaux de bitume de la couleur de votre choix : rouge, vert ou noir, double vitrage, Porte d'entrée avec serrure et fenêtre hexagonale, Dimensions fenêtre : 88x51 cm - Porte d'entrée : 78x176 cm - Non assemblé.

CHALET 25 m²
+ 1 Ext. 4.30 m²

STANDARD : 8 côtés
+ 1 extension rectangulaire de 4.30 m²,
5 doubles vitres (dont 3 s'ouvrent),
Surface totale: 29.30 m². 2 espaces.
Haut maxi : 4.06 m.
Longueur : 7.15 m - Profondeur : 5.45 m
2 Palettes : 4,55 x 1,20 x 2,60 m + 2,30 x 1,2 x 2,40 m
Poids : 2700 kg

Possibilité d'être livré avec une ou deux couleur(s) REMMERS côté extérieur, déjà appliquée(s) : voir page 7 et 8.

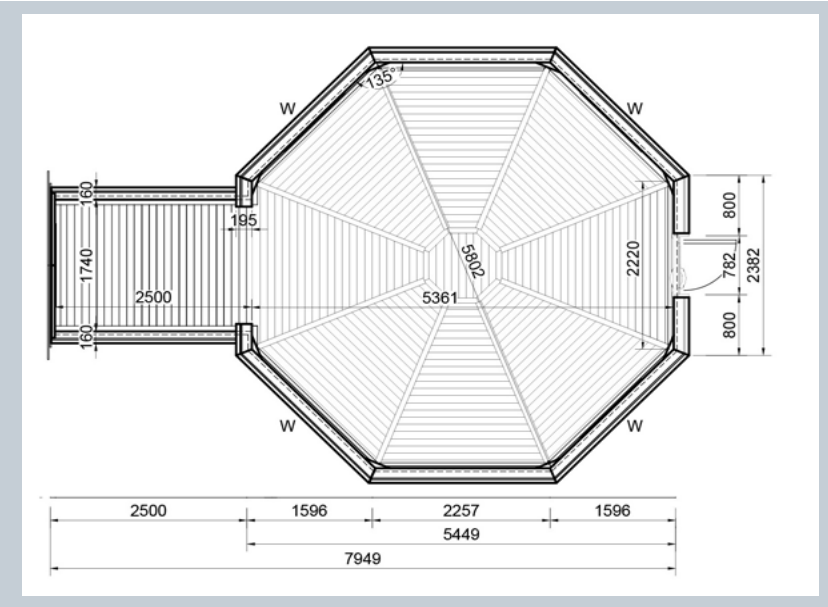

CHALET HÉBERGEMENT

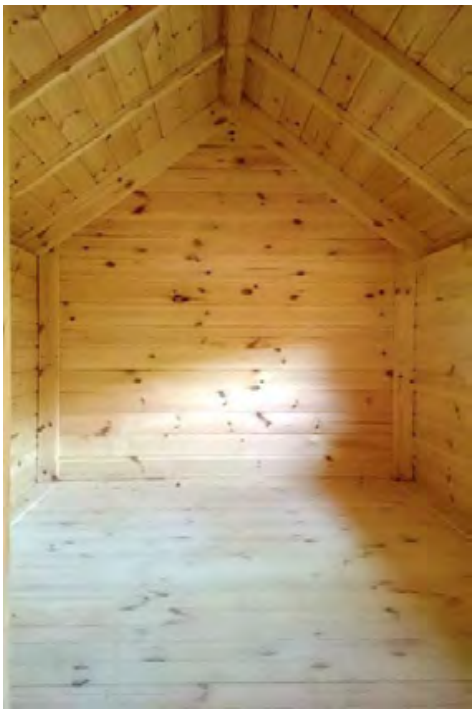

 Document protégé par les droits d'auteur ©1990-2026 - Toute reproduction interdite.

CHALET 25 m² + 1 Ext. 5.20 m²

Standard commun : Epicéa nordique, mur, sol, panneaux de toit, toit recouvert de bardeaux de bitume de la couleur de votre choix : rouge, vert ou noir, double vitrage, Porte d'entrée avec serrure et fenêtre hexagonale,
Dimensions fenêtre : 88x51 cm - Porte d'entrée : 78x176 cm - Non assemblé.

STANDARD : 8 côtés
+ 2 extensions rectangulaires de 4.30 m²,
5 doubles vitres (dont 3 s'ouvrent), Surface totale: 30.2 m²
3 espaces. Haut maxi : 4.06 m.
Longueur : 7.15 m - Profondeur : 5.45 m
2 Palettes : 4,55 x 1,20 x 2,60 m + 2,30 x 1,2 x 2,40 m
Poids : 2900 kg

Possibilité d'être livré avec une ou deux couleur(s) REMMERS côté extérieur, déjà appliquée(s) : voir page 7 et 8.

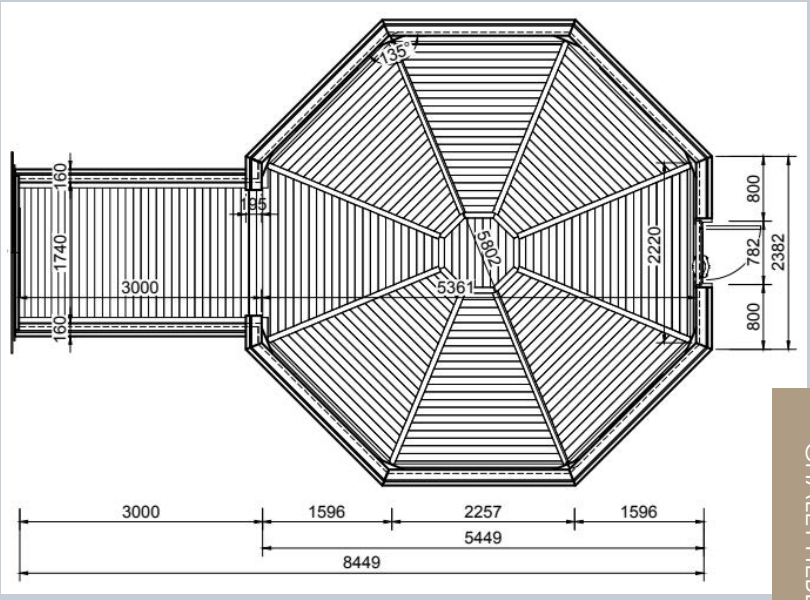

CHALET HÉBERGEMENT

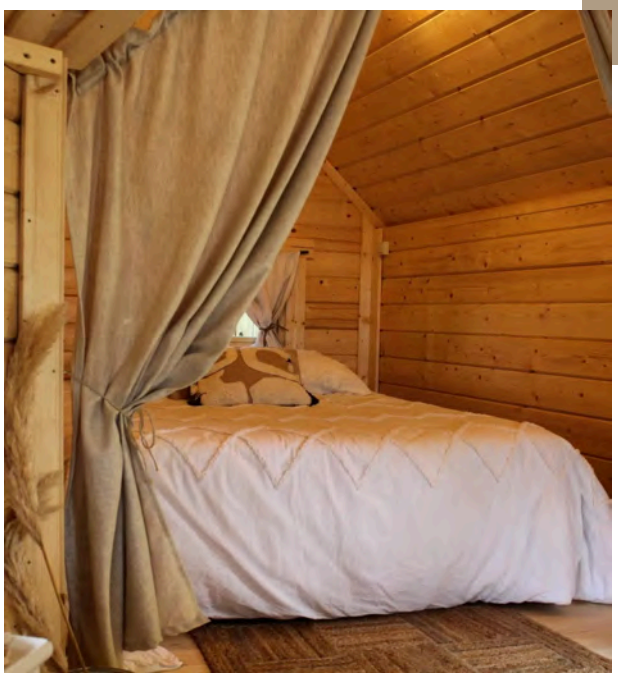

 Document protégé par les droits d'auteur ©1990-2026 - Toute reproduction interdite.

LES DOUBLES CHALETS : 9.20 + 9.20 m²

Standard commun : Epicéa nordique, mur, sol, panneaux de toit, toit recouvert de bardeaux de bitume de la couleur de votre choix : rouge, vert ou noir, double vitrage, Porte d'entrée avec serrure et fenêtre hexagonale,
Dimensions fenêtre : 88x51 cm - Porte d'entrée : 78x163 cm - Non assemblé.

STANDARD :
7 doubles vitrages (dont 2 s'ouvrent), Taille de la connexion : 1.83 x 2.95 m.
Surface totale : 23.80 m². 3 espaces. Haut maxi : 3.06 m Longueur : 8.77 m - Profondeur : 3.76 m 2 Palettes : 4 x 1,2 x 2,55 m et 2,5 x 1,2 x 2,5 m. Poids : 2800 Kg

Possibilité d'être livré avec une ou deux couleur(s) REMMERS côté extérieur, déjà appliquée(s) : voir page 7 et 8.

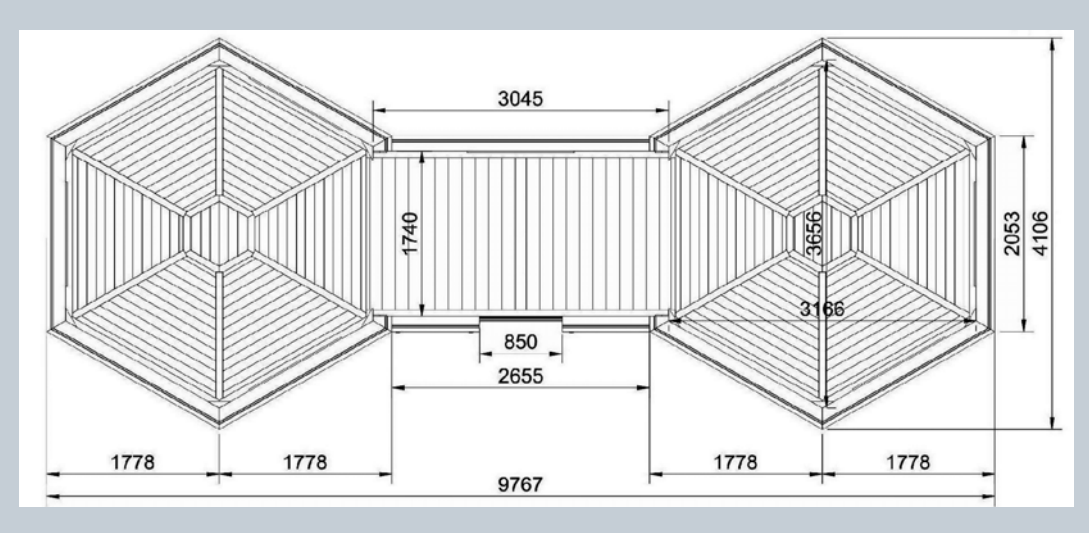

CHALET HÉBERGEMENT

 Document protégé par les droits d'auteur ©1990-2026 - Toute reproduction interdite.

LES DOUBLES CHALETS 16.50 + 9.20 m²

Standard commun : Epicéa nordique, mur, sol, panneaux de toit, toit recouvert de bardeaux de bitume de la couleur de votre choix : rouge, vert ou noir, double vitrage, Porte d'entrée avec serrure et fenêtre hexagonale,
Dimensions fenêtre : 88x51 cm - Porte d'entrée : 78x163 cm - Non assemblé.

STANDARD :
8 doubles vitrages (dont 3 s'ouvrent), Taille de la connexion : 1.83 x 2.95 m. Surface totale : 31.10 m². 3 espaces.
Haut maxi : 3.45 m - Longueur : 10.75 m Profondeur : 4.54 m
2 Palettes : 4.6 x 1,2 x 2,55 m et 3,5 x 1,2 x 2,55 m. Poids : 3000 Kg

Possibilité d'être livré avec une ou deux couleur(s) REMMERS côté extérieur, déjà appliquée(s) : voir page 7 et 8.

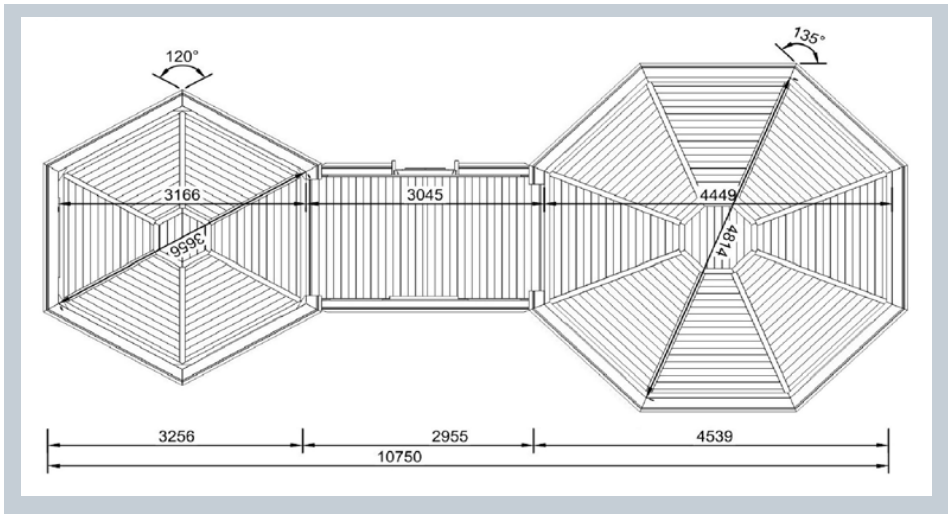

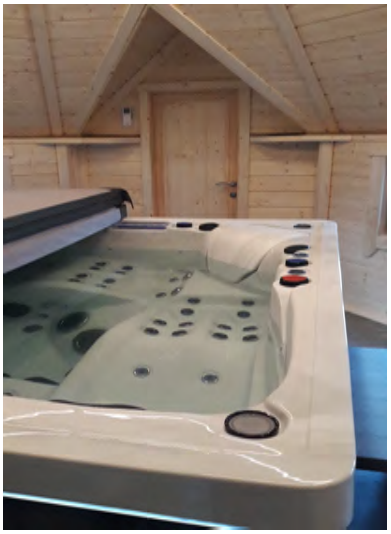

CHALET HÉBERGEMENT

 Document protégé par les droits d'auteur ©1990-2026 - Toute reproduction interdite.

LES DOUBLES CHALETS : 16.50 + 16.50 m²

Standard commun : Epicéa nordique, mur, sol, panneaux de toit, toit recouvert de bardeaux de bitume de la couleur de votre choix : rouge, vert ou noir, double vitrage, Porte d'entrée avec serrure et fenêtre hexagonale,
Dimensions fenêtre : 88x51 cm - Porte d'entrée : 78x163 cm - Non assemblé.

STANDARD :
9 doubles vitrages (dont 4 s'ouvrent), Taille de la connexion : 1.83 x 2.95 m. Surface totale : 38.40 m². 3 espaces.
Haut maxi : 3.45 m - Longueur : 11.63 m Profondeur : 4.54 m - 2 Palettes : 4.6 x 1,2 x 2,55 m et 3,5 x 1,2 x 2,55 m. Poids : 3200 Kg

Possibilité d'être livré avec une ou deux couleur(s REMMERS côté extérieur, déjà appliquée(s) : voir page 7 et 8.

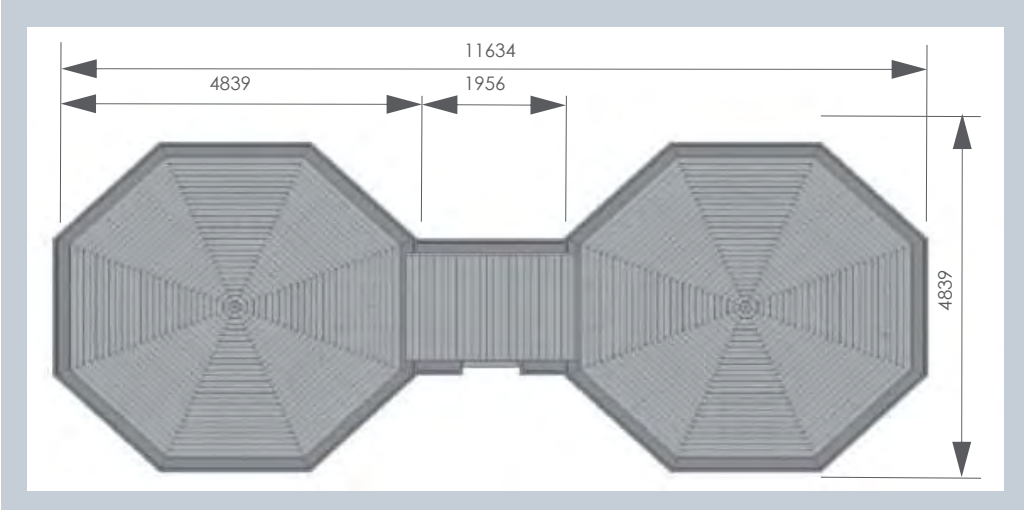

 Document protégé par les droits d'auteur ©1990-2026 - Toute reproduction interdite.

LES DOUBLES CHALETS : 25 + 25 m²

Standard commun : Epicéa nordique, mur, sol, panneaux de toit, toit recouvert de bardeaux de bitume de la couleur de votre choix : rouge, vert ou noir, double vitrage, Porte d'entrée avec serrure et fenêtre hexagonale, Dimensions fenêtre : 88x51 cm - Porte d'entrée : 78x176 cm - Non assemblé.

STANDARD :
9 doubles vitrages (dont 4 s'ouvrent), Taille de la connexion : 1.83 x 2.95 m. S
urface totale : 55.40 m². 3 espaces. Haut maxi : 4.57 m, Longueur : 13.45 m Profondeur : 6.22 m 3 Palettes : 4,55 x 1,20 x 2,55 m; 4,55 x 1,20 x 2,55 m et 3 x 1,20 x 2,40 m. Poids : 3800 Kg

Possibilité d'être livré avec une ou deux couleur(s) REMMERS côté extérieur, déjà appliquée(s) : voir page 7 et 8.

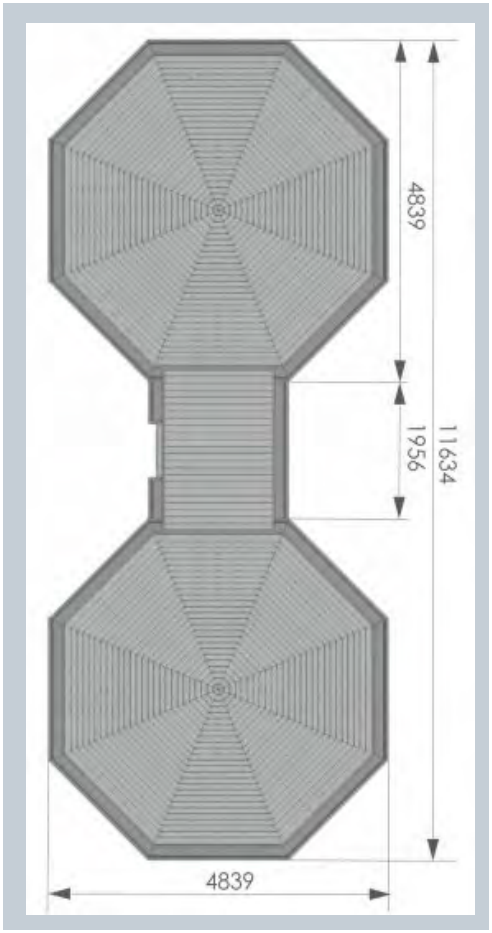

 Document protégé par les droits d'auteur ©1990-2026 - Toute reproduction interdite.

PHOTOS D'INTÉRIEUR DE CHALETS HÉBERGEMENTS

 Document protégé par les droits d'auteur ©1990-2026 - Toute reproduction interdite.

OPTIONS POUR CHALETS HÉBERGEMENTS

Possibilité d'être livré avec une ou deux couleur(s) REMMERS, côté extérieur déjà appliquée(s) : voir page 7 et 8.

RANG SUPPLÉMENTAIRE :
Madrier supplémentaire en hauteur dans le mur.
Hauteur d'un rang : 145 mm - 1 à 2 rangs sont possibles.

OUVERTURE FENETRE SUPPLÉMENTAIRE :
Suivant le modèle, en standard : 1 à 2 fenêtres s'ouvre(nt) à bascule.
Possibilité d'ouverture de toutes les fenêtres.

PANNEAU DE TOIT VITRÉ
1 à 5 panneaux en vitrage fixe remplaçant la partie de toit correspondante.

ENSEMBLE : TABLE ET BANCS
Un ensemble d'une table
et deux bancs de longueur 1 m.

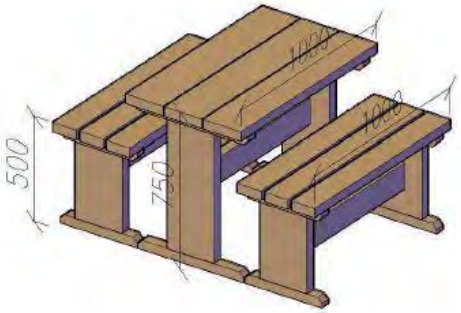

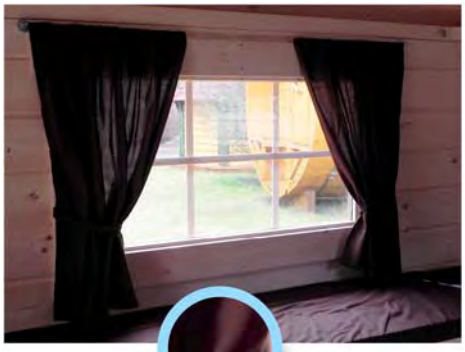

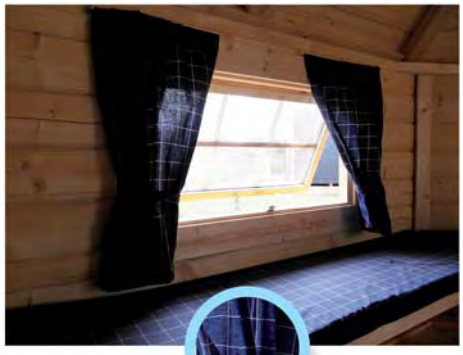

RIDEAUX POUR LES CHALETS, barbecue ou pas : 100 % coton.

ETAGÈRE(S) DE COINS
Les étagères de coins sont idéales pour ranger vos affaires ou mettre des bibelots.
Dimension d'une étagère: 49 x 19 cm.

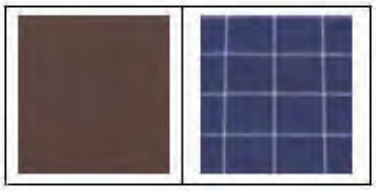

CLOISON uniquement pour Chalet double ou Chalet avec extensions :
Séparation avec porte bois

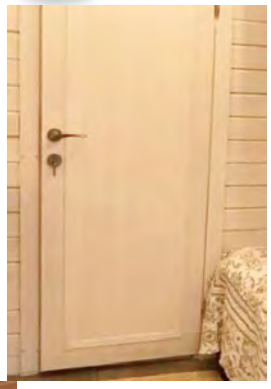

STOPPER DE PORTE D'ENTRÉE : en acier.

OUVERTURE DE FENETRE SUPPLEMENTAIRE : toujours ouvrante vers l'extérieur.

SEUIL DE PORTE D'ENTRÉE : en inox.

PEAU DE RENNE : naturelle.
Pays d'origine : Finlande.
Taille de la peau de renne :
120 -130 cm de longueur.

PARQUET A RAINURE ET LANGUETTE

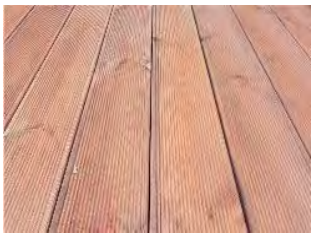

TERRASSE :
2m x 2m (4m²)
3m x 2m (6m²)
4m x 2m (8m²)
4m x 3m (12m²)
4m x 4m (16m²)

CHALET HÉBERGEMENT

 Document protégé par les droits d'auteur ©1990-2026 - Toute reproduction interdite.

 Document protégé par les droits d'auteur ©1990-2026 - Toute reproduction interdite.

PAVILLON HÉBERGEMENT 10 m²
ou SOLEIL 10 m² ou avec GRANDS VITRAGES 10 m²

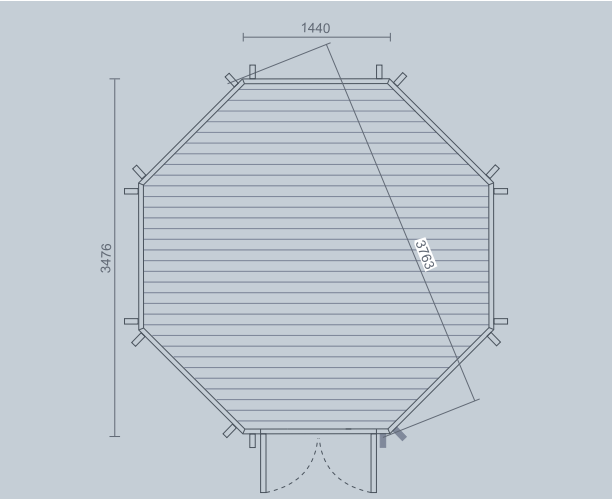

3300 mm

2050 mm

10 m²

3763 mm

Non assemblé
3. x 1.2 x 2.5 m

7

3

780 x 1500 mm

1290 x 1405 mm

45 mm

8 côtés

8-15

1400 kg

ÉQUIPEMENT STANDARD :

- Murs, toiture
- Plancher en parquet massif
- Fenêtres double vitrage
- Toit recouvert de shingle (coloris au choix)
- 7 Fenêtres double vitrage dont 3 s'ouvrent
- Porte à deux battants avec serrure et fenêtres
- Ventilation dans le toit.

PAVILLON HÉBERGEMENT

Possibilité d'être livré avec une couleur REMMERS côté extérieur, déjà appliquée(s) : voir page 7 et 8.

VARIANTE PAVILLON SOLEIL 10 m² :

Toit avec un capot en métal et une boule décorative au-dessus.
Finition du bord du toit avec un revêtement standard droit.
Vitrage sans croisillon. 7 Fenêtres double vitrage dont 3 s'ouvrent.

VARIANTE GRANDS VITRAGES SOLEIL :

Toit avec un capot en métal et une boule décorative au-dessus.
Finition du bord du toit avec un revêtement standard droit.
Grand vitrage sans croisillon. 1 grande porte fenêtre ouvrante + 3 parties supérieures de vitrage ouvrantes.

 Document protégé par les droits d'auteur ©1990-2026 - Toute reproduction interdite.

GAZEBO 9.9 m²
PAVILLON OUVERT VIDE

3300 mm

1880mm

9.9 m²

3763 mm

Non assemblé
3 x 1.2 x 2.5 m

45 mm

8 côtés

8-15

1100 kg

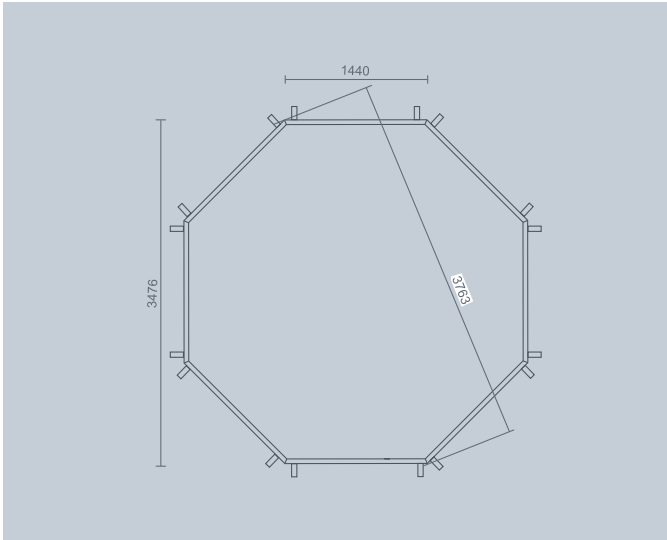

PAVILLON HÉBERGEMENT

ÉQUIPEMENT STANDARD :

Murs : 3 côtés de mur fermés, 4 côtés ouverts

Entrée

Toit recouvert de shingle (coloris au choix)

Lambourdes imprégnées

Possibilité d'être livré avec une couleur REMMERS côté extérieur, déjà appliquée(s) : voir page 7 et 8.

 Document protégé par les droits d'auteur ©1990-2026 - Toute reproduction interdite.

AUTRES PRODUITS

 Document protégé par les droits d'auteur ©1990-2026 - Toute reproduction interdite.

DOUCHE EXTÉRIEURE
non équipée

2900 mm

1200 mm

150 kg

38 mm

Assemblé
1,3 x 1,3 x 2,5 m

ÉQUIPEMENT STANDARD :

- Bois épicéa
- Toit recouvert de shingle (coloris au choix)
- Porte en bois

AUTRE PRODUIT

**Possibilité d'être livré
avec une couleur REMMERS côté extérieur,
déjà appliquée : voir page 7 et 8**

 Document protégé par les droits d'auteur ©1990-2026 - Toute reproduction interdite.

TOILETTES SÈCHES

2900 mm

1200 mm

150 kg

38 mm

Assemblé
1,3 x 1,3 x 2,5 m

ÉQUIPEMENT STANDARD :

- Bois épicéa
- Toit recouvert de shingle (coloris au choix)
- Porte en bois pleine, 3/4 ou 1/2
- Bois pour toilettes

AUTRE POSSIBILITÉ :
vide pour permettre votre propre installation
avec porte pleine ou à moitié pleine

AUTRE PRODUIT

Possibilité d'être livré avec une couleur REMMERS côté extérieur, déjà appliquée : voir page 7 et 8.

 Document protégé par les droits d'auteur ©1990-2026 - Toute reproduction interdite.

La livraison d'une annexe insolite nécessite un chariot élévateur pour le déchargement jamais à bord du semi, ni inclus.
Pour les kits non assemblés, nous vous recommandons un montage complet ou une assistance technique au montage
pour un montage rapide et sûr avec un professionnel à vos côtés...

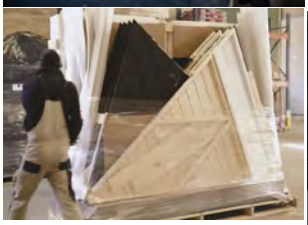

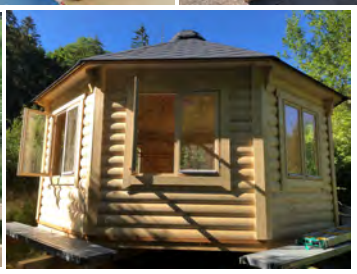

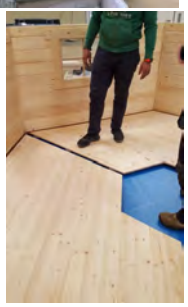

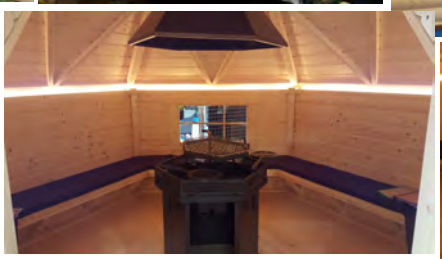
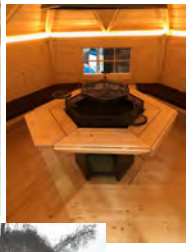

Certains modèles arrivent pré-montés comme quelques Tunnels, Tonneaux, le Délice, les Bains nordiques...
C'est alors beaucoup plus simple de les installer.
Le chariot élévateur reste indispensable à la livraison.

 Document protégé par les droits d'auteur ©1990-2026 - Toute reproduction interdite.

MaisonBoisChalet

« Qui peut le plus, peut le moins » Aristote (384-322 av. J.C),
nous sommes capables de vous proposer des annexes de jardin de tout type, taille et style.

Nous attachons la même importance à la fabrication d'une annexe que celle d'une maison.

Par ailleurs, nous vous proposons sur mesure tout kit de maison bois
de 70 à 450 mm en ossature bois, madriers, rondins, fuste et poteaux-poutre.

Sur demande, nous établissons le devis* de votre projet sur mesure.
*Tout devis sur mesure est facturé 15 €/m² hors tout et déduit de la commande.

Confiez-nous votre projet ….il devient le notre !

Découvrez tous nos autres modèles :

**Les CLASSIQUES : Abris, Studios, Poolhouses, Chalets, Garages, Carports, Tonnelles, Pergolas...
dans nos 4 Catalogues : Biancasa, Grandcasa, notre Box et nos Carports / Auvents.**

**Les INSOLITES : Kotas, Chalets, Pavillons, Barbecue-Gril...
dans notre Catalogue Barbecues Grils Insolites.**

Et nos MEUBLES en Cèdre blanc du Canada : Salon Intérieur, Salon de Jardin, Rocking-Chair, Mange-Debout, Transat... dans le Catalogue Mobilier.

N'hésitez pas à nous contacter pour tout renseignement,

demande de devis, commande et connaître nos promotions spéciales en cours !

VIVONS BIEN, VIVONS BOIS !

À bientôt !

N'hésitez surtout pas à nous appeler avant de venir pour vous assurer de notre présence.
Laissez-nous toujours un message en cas de répondeur. Nous vous rappellerons au plus vite.

Tél. : **06. 08. 30. 91. 59.**

E-mail : **maisonboischalet@aol.fr** – Site web : **www.maisonboischalet.com**